STOLL

ROBUST F

La tecnologia al meglio !

Leader nel mercato dei caricatori frontali

STOLL

ROBUST F

Il nuovo caricatore anteriore
ROBUST F STOLL.

Siete il fiero proprietario di un trattore. L'avrete scelto attentamente. Quando l'avete comprato, avere considerato in modo critico i pro ed i contro - e solo a quel punto avete deciso di acquistarlo.

Il vostro trattore:
- Caratteristiche con prestazioni sufficienti
- Potente con sforzo di trazione sufficiente
- Capace impianto idraulico
- Cabina di guida moderna con comandi ergonomici
- Condizioni di visibilità ottimali
- Progetto funzionale.

In altre parole il Vostro trattore è moderno ed economico, e d ha giocato un ruolo importante quando avete preso la vostra decisione. Siete quindi ben preparati per il futuro.

Nella Vostra azienda, quasi ongni giorno, ci saranno lavori di caricamento da eseguire con il vostro trattore. Per questo motivo avete bisogno del caricatore anteriore che monta il vostro trattore. Possiede tutte le caratterisytiche che avete cercato:
-Tecnologia innovativa
- Prestazioni elevate
- Visibilità ottimale
- Funzionamento economico
-Collegamento facile

L'uomo , il trattore ed il caricatore, collaborano e costistuiscono un'unità efficiente

Nelle prossime pagine vi verranno spiegate quali sono le caratteristiche importanti, e come gli ingegnieri della STOLL le realizzano. LASCIATE CHE LA TECNOLOGIA DEL ROBUST F VI CONVINCA.

ROBUST F della STOLL -
La decisione giusta -
potete esserne sicuri!

F { profilato d'acciaio a grana fine
montanti piatti
visibilità non ostruita

Cuscinetti con boccole larghe
guida precisa con lunga durata
Facilitá di assistenza per ingrassare-
i punti, accessibili dall'esterno.

Miglior modo di installazione dei tubi idraulici vicini ai punti di articolazione del braccio, bassa deformazione sul sollevamento

Guida ampia, imboccolata su tutti i cuscinetti.

Montanti piatti costituiti in profilato d'acciaio a grana fine per non ostruire la visibilità

La visibilitá anteriore per L'operatore é massimizzata per via della struttura piana e del tubo trasversale ovale piatto. Il tubo trasversale é ben posizionato davanti, così non c'é pericolo di collisione con le zavorre anteriori de i fari non sono ostruiti quando il braccio con il caricatore anteriore é abbassato.

Supporti di parcheggio chiusi vicino al montante - ampio spazio libero sotto il montante del braccio

Questo è come d'evessere il supporto di parcheggio: parcheggio sicuro e semplice da far funzionare

Supporti di parcheggio sicuri non sono richiesti utensili

STOLL

la nuova generazione dei caricatori ROBUST F

- Ampia potenza - peso contenuto grazie al profilato d'acciaio a grana fine
- Profili del braccio piatti per una visibilità ottimale
- Risultati eccellenti per capacità di sollevamento e forza di sblocco
- Ottimi angoli di rovesciamento ed azionamento degli utensili
- Altezza di sollevamento fino a 4,26m.

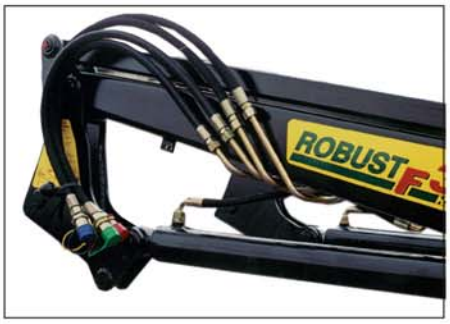

Attacco ottimale dei tubi idraulici vicino al punto di aticolazione del braccio.

Montanti del braccio piatti, incrocio di tubi installati tra i montanti per maggior stabilità e possibilità di vista nella parte anteriore

Accoppiamento automatico per l'utensile- lo sganciamento può essere azionato dal lato per maggior sicurezza della manovra.

Indicatore compatto
Disposto nella giusta posizione

Tubi idraulici montati saldamente sul braccio
per una miglior visibilità

Montanti ed incrocio tubi
fabbricati con profilato d'acciaio a grana fine
Resta così più leggero
L'incrocio del tubo
installato sul montante e saldatosu ambo i lati
fornisce maggior
satbilità.

Accoppiamento dell'utensile:
aggancio automatico,
comando dal posto di guida.
Sganciamento sicuro
dall'esterno.

Condizione ideale.
– Secchio sempre ben riempito grazie
ad un angolo che fornisce punta ideale
– angolo di affollamento ottimale ben pulito
anche con materiali appiccicosi-

Top-agrar.
la rivista dei caricatori.
chiedi una copia.

ROBUST F Caricatore anteriore con movimento idraulico parallelo

Offrono ai loro utenti la maggior comodità possibilee sono adatti per un uso universale. Voi decidete semplicemente premendo un bottone se desiderate un movimento parallelo preciso per il caricatore o se desiderate caricare merci granulari, e potete quindi spegere per un periodo di tempoil movimento parallelo al fine di riempire la pala all'orlo.

Caricatore ROBUST F con movimento idraulico parallelo

Vantaggi dei caricatori HDP

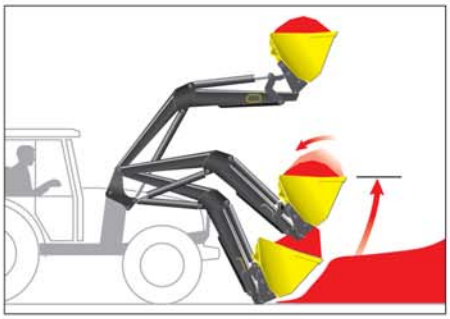

Caricatore pieno per il quale può essere disinserito il movimento parallelo

Il movimento parallelo può essere disinserito premendo un pulsante!
Quando il caricatore è sollevato con il movimento parallelo disinserito il carico cade nella benna - l'utensile si svuota, non ci sono delle perdite per via dell'inclinazione I caricatori comandati meccanicamente non possiedono questo effetto di "svuotamento"

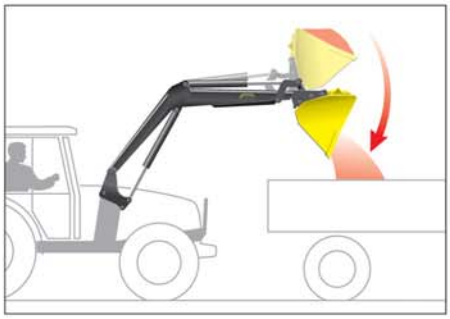

Sacaricamento rapido con valvola di svuotamento rapido azionato

Scarico rapido QUICK-DUMP
Oltre a scaricare con velocità normale, sui caricatori, potete premere il pulsante per l'attivazione dello scarico rapido integrato per velocizzare l'operazione. Questa funzione opzionale non solo permette di risparmiare tempo, ma aumenta anche le prestazioni di carico.

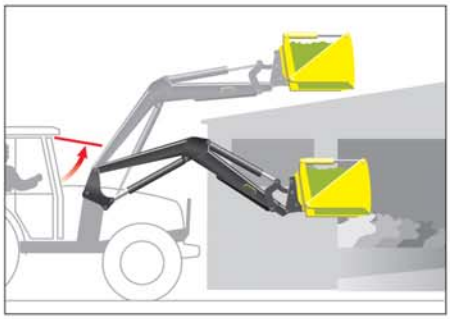

Parabrezza anteriore appannato, apritelo. operazione possibile con caricatori anteriori senza aste di comando con movimento parallelo

Aprite il vostro parabrezza anteriore e avrete maggior visibilità quando caricate
Guidate sulla strada ed il vostro parabrezza si appanna? nessun problema apritelo! In molti casi questo è possibile solo con caricatori anteriorei con movimento parallelo idraulico, poichè se non è montato il movimento parallelo ostruisce l'apertura del parabrezza

Visibilità anteriore ottimale
On Sui caricatori HDPla visuale anteriore è al meglio. non ci sono aste di comando montate sulla sommità che osttruiscono la visibilità. Gazie anche a montanti piatti , gli angoli ciechi sono ridotti veramente al minimo

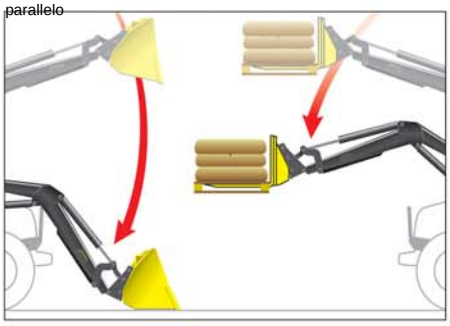

velocità di abbassamento regolabile, lentamente per pallets, veloce pe lavori con caricatore

Velocità di abbassamento regolabile da veloce a lenta
Ci sono lavori di caricamento dov'è richiesto un controllo sensibile, per esempio il caricamento dei pallets. Regolando la valvola questo può essere fatto più dolcemente.quando si caricano invece terra o concimi, il tempo generalmente è limitato, con l'HDP della STOLL non c'è nessun problema una pressione sul pulsante e tutto viene fatto in modo più rapido.

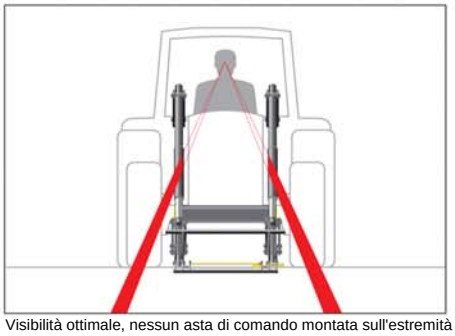

Visibilità ottimale, nessun asta di comando montata sull'estremità

ROBUST F con movimento parallelo meccanico

ROBUST F con movimento parallelo meccanico

La serie completa dei ROBUST è disponibile anche con movimento paralleloeseguito tramite aste di comando. Le aste sono guidate in modo preciso tramite grandi cuscinetti. Tutti i cuscinetti sono imboccolati e possono essere ingrassati facilmente dall'estero. Raccomandiamo l'utilizzo di questo tipo di caricatore anteriore quando i pallets sono la maggior parte del vostro carico di lavoro. Le sue prestazioni di sollevamento, da terra all'altezza massima sono notevoli

Per rovesciamento
sincronizzazione ed azionamento utensili- (standard).

Valvoladi controllo pressione si apre in caso di eccessiva pressione per tutti i caricatori ROBUST F (protegge il trattore ed il caricatore)

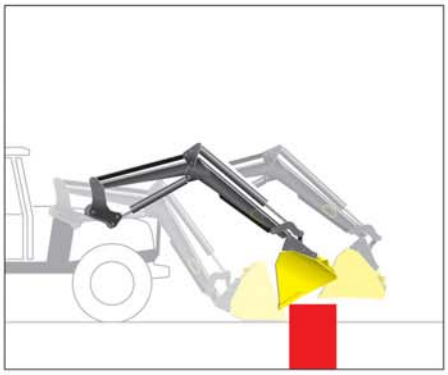

valvola controllo pressione

Tavola:
lista delle abbreviazioni
per equipaggiamenti idraulici

HD	Idraulica a doppio braccio di azione
HDP	Idraulica doppio braccio di azione moti paralleli idraulici
HDPM	Idraulica doppio braccio di azione moto parallelo meccanico

Tabella: combinazione caricatoreanteriore alla potenza del trattore

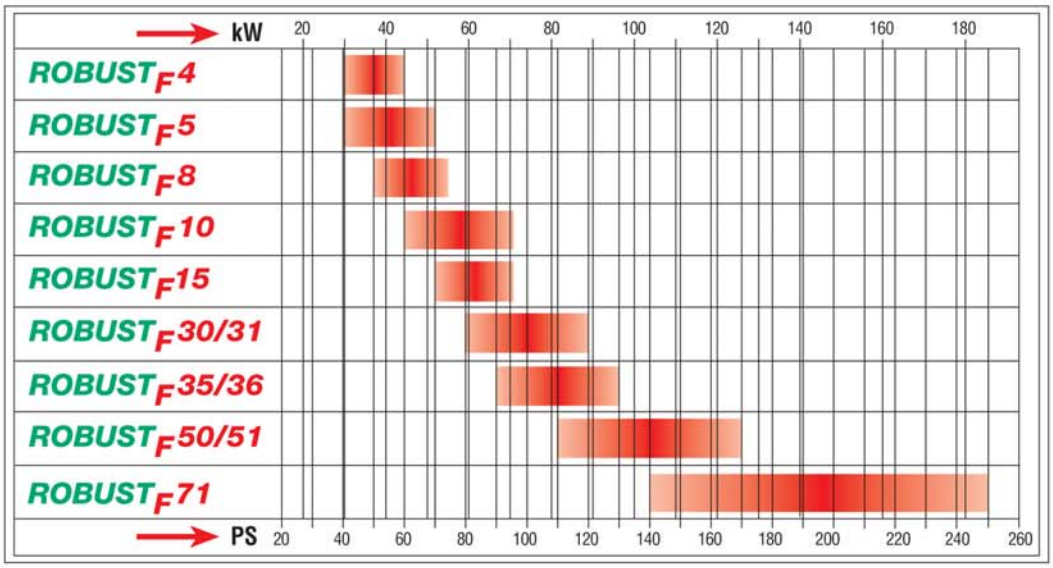

Comando monoleva

Funzioni aggiunte:

- Valvola rib. veloce (soloHDP)
- 3^+4^ funzione
- Guida parallela OFF (soloHDP)

Qui viene disattivato il braccio. per es. durante la circolazione su strada o per le operazioni di manutenzione sul trattore.

Il comando monoleva consente di operare comodamente, con gran precisione ed in modo sicuro.

5 funzioni base
- **Sollevamento**
- **Abbassamento**
- **Attrezzo Riempimento**
- **Attrezzo Svuotamento**
- **Posizione flottante**

Tramite i due pulsanti integrati nella leva, si possono eseguire le seguenti funzioni opzionali:

- **QUICK-OUT** Svuotamento rapido dell'attrezzo tramite la valvola per il ribaltamento rapido nella versione di serie
- **3^ e 4^** Funzione per il controllo idraulico dell'attrezzo
- **Guida parallela esclusa**

Premendo il pulsante la guida parallela può essere disattivata per un breve periodo. Vantaggi: Il cucchiaio si riempie con maggiore facilità, questo porta ad una maggior capacità e a minor perdita di prodotto sciolto.

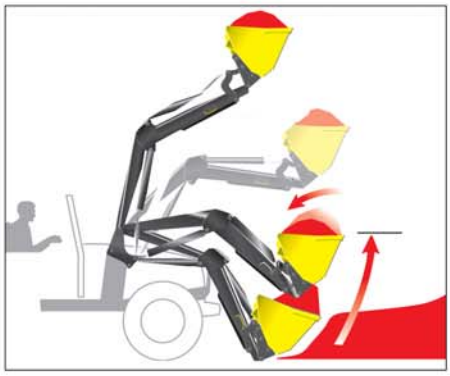

Scarico rapido Scarico veloce dell'attrezzo. I caricatori HDP sono equipaggiati di serie con una valvola per lo scarico rapido dell'attrezzo. Funziona premendo il pulsante.

Con la valvola del comando monoleva i cilindri del caricatore possono essere attivati senza pressione. Il caricatore è in posizione flottante, i bracci sollevatori sono a livello del suolo.

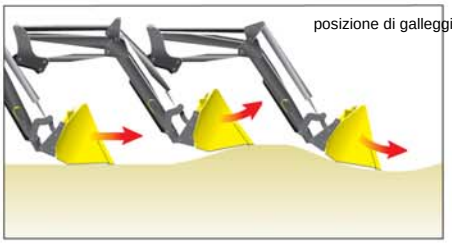

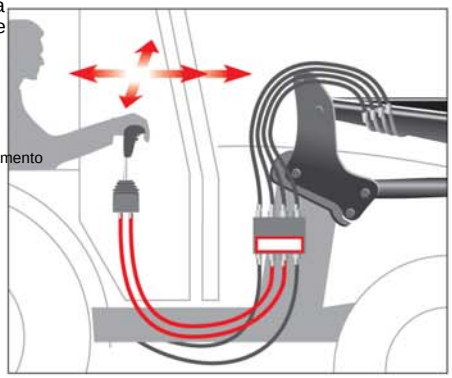

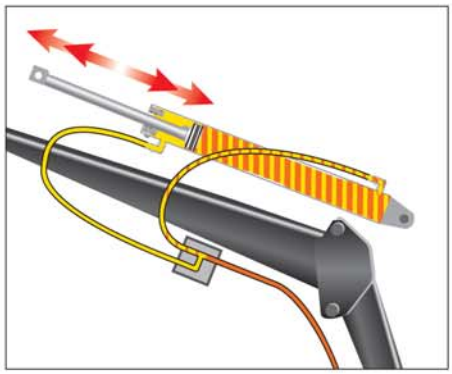

Joystick a 3 pulsanti

"A"

"B"

joystick a tre tasti "A" o "B" per trattori con monoleva proporzionale
In aggiunta alle funzioni base:
Caricatore frontale/ Attrezzo frontale/ Caricamento- Svuotamento
con i tre pulsanti si possono attivare le seguenti funzioni addizionali:
Sacrico rapido HDP/Esclusione guida parallela HDP/controllo 3^ e4^ funzione
Il Joystick originale del trattore con solo una funzione sulla valvola proporzionale sara' sostituito da
Joystick STOLL con tre tasti A o B.
"A" per: Fendt 200 - Fendt Vario 400/700/800 - Valta C/M/T - Case CVX - Steyr CVT - New Holland TVT - Case MXU - Steyr Profi - MF 6400/7400 - Deutz Agrocompact
"B" per: Deutz Agrotron - Agrotron TTV - Agroton K - Same Iron - Lamborghini R6 - Hürlimann XL / XM
Altre applicazioni sono in studio.

Monoleva proporzionale
ECO-Pro-System con Joytick con tre tasti

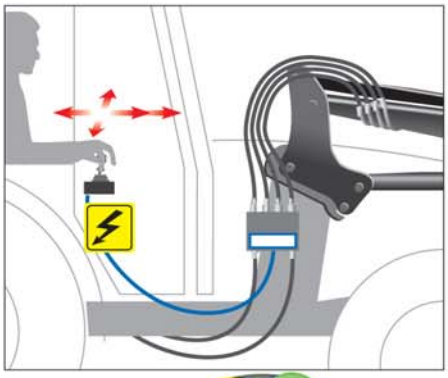

Operazioni elettriche col joystick
L'azionamento tramite joystick delle operazioni di carico consente all'operatore un grande comfort. Partendo dal joystick locato in cabina si stabiliscono delle connessioni elettriche con le valvole di blocco. Tutte le funzioni sono cosi' controlate dalla cabina. Il joystick puo' poi essere posizionato nella posizione piu' favorevole ed ergonomica in cabina.

Funzioni:
• **Caricatore** sollevamento/abbassamento/flottante • **Attrezzo** raccolta/scarico

Funzioni addizionali sul joystick: • Moto parallelo SPENTO (HDP) • Ribaltamento rapido, scarico veloce (HDP) • Attuazione 3^ e 4^ funzione • Tutte le funzioni vengono bloccate per il trasporto su strada

Inclusi nella consegna: ① Monoleva con Joystick con tre tasti e tasto di sicurezza per il trasporto su strada,
② Computer Job Calculator completo di LED di verifica,
③ Valvola proporzionale completa di cablaggio e presa a 7 poli.

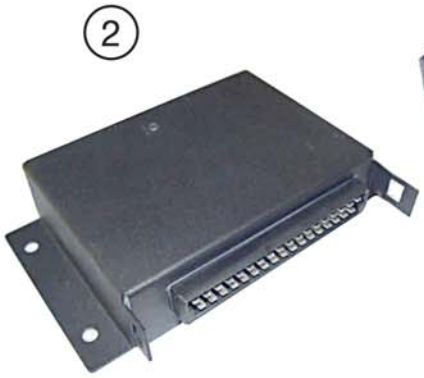

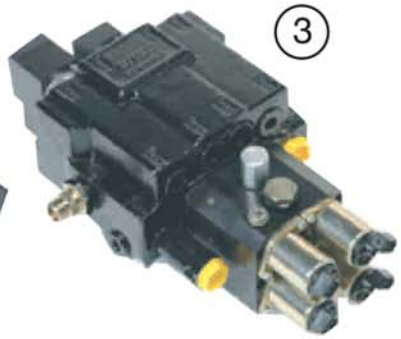

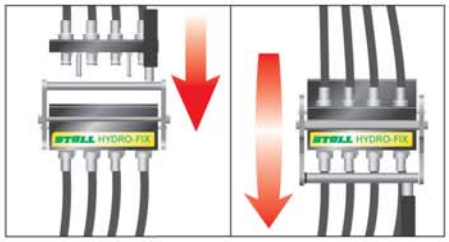

HYDRO-FIX - innesto rapido dell'idraulica

Nella versione standard il collegamento idraulico tra il trattore ed il caricatore è fatto tramite quattro innesti rapidi. tutti i supporti dei collegamenti sono contrassegnati da colori, per veitare confusione. L'attacco idraulico HIDRO -FIX è più comodo. Con movimento rapido della mano, si agganciano eo si sganciano contemporaneamentei quattro collegamenti. E' disponibile inoltre un HYDRO FIX doppio per il collegamento rapido degli utensili. rispettivamente per la 3a e 4a funzione.

HYDRO-FIX - non c'è nessuna perdita d'olio nell'aggancio , in questo modo l'impianto è rispettoso dell'ambiente.

Aggancio idraulico standard con quattro innesti rapidi. I contrassegni colorati evitano la confusione. La sistemazione in linea aumenta la visibilità verso l'anteriore.

HIDRO-FIX è raccomandato se gli utensili devono essere cambiati frequentemente.

HYDRO-FIX - aggancio con movimento rapido della mano

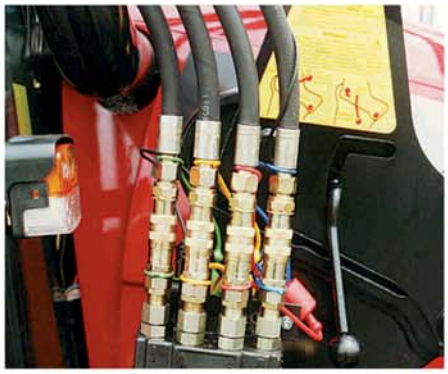
Collegamenti standard con quattro innesti rapidi

HYDRO-FIX doppio per utensili

Telaio per utensili a sostituzione rapida

Il telaio a sostituzione rapida è un collegamento solido e sicuro posto tra il braccio del caricatore e l'utensile.

AUTO-LOCK – è il sistema di bloccaggio automatico dell'utensile quando questo si inserisce nel telaio. lo sbloccaggio dei due bulloni si ottiene con una semplice operazione tramite una leva di facile accesso a lato dell'ingresso in cabina.ùGli ingegneri STOLL hanno avuto un'ottima idea , in quanto in questa posizione si prevengoni incidenti.

operazioni sicure dall'esteno

telaio ed utensili a sostituzione rapida

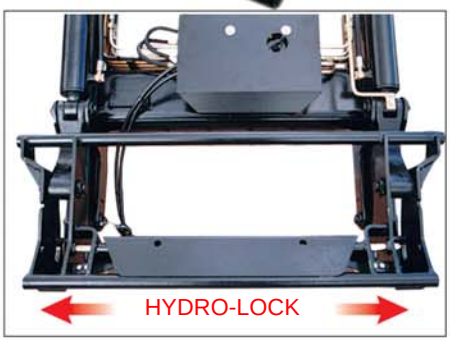

Sistema di bloccaggio e sbloccaggio idraulico

Hydro-Lock
Il bloccaggio e lo sbloccaggio idraulico degli utensili sono disponibili come opzione.è raccomandato quando gli utensili devono essere sostituiti frequentemente.Un pistone a doppio effetto blocca e sblocca l'utensile.L'attivazione è eseguita tramite un quadro interuttore che , tramite un led segnala lo sbloccagio, questo è montato con una calamita e può essere quindi posizionato in un posto sicuro all'intero della cabina.

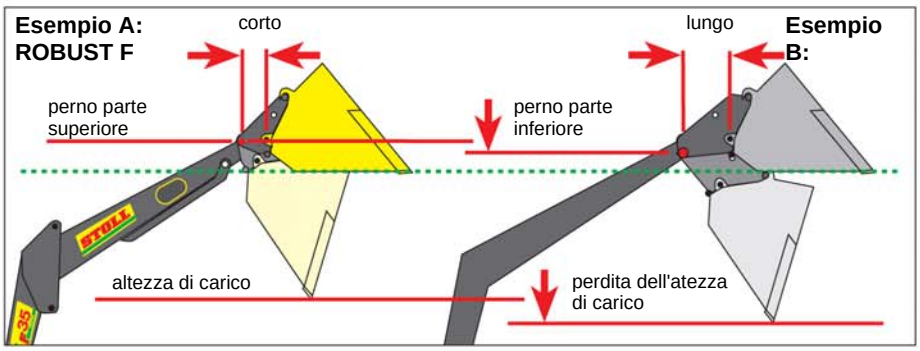

Altro vantaggio del telaio a sostituzione rapida è la corsa limitata del perno, in aggiunta ad un punto di articolazione del telaio a sostituzione rapida posizionando la sommità montante (vedi esempio A). Questo significa che non c'è una perdita minima di altezza di caricamento quando la benna è abbassata. (esempio B) Punto di articolazione per telaio a sostituzione rapida nella posizione bassa (sotto il montante) con una lunga corsa del perno. Questa sostituzione significa che si deve accettare una perdita di altezza.

3.+ 4. circuito di comando per gli utensili

Für Arbeiten mit Werkzeugen mit eigenen Hydraulikzylindern (Silagezangen, Ballenhubstapler u.ä.) ist ein 3. und ein 4. Steuerkreis lieferbar. Die Funktionen werden per Knopfdruck am Einhebelsteuergerät geschaltet.
Serienmäßig sind die Hydraulikanschlüsse für 3. und 4. Hydraulikkreis der Werkzeuge als Schraubkupplungen ausgeführt. Noch schneller und bequemer geht es mit dem 2er HYDRO-FIX für Werkzeuge. Durch Flanschbauweise auch spätere Nachrüstung möglich.

collegamento 3° circuito di comandi con tenditore a vite

3° e° circuito comandato con tenditori a vite

Collegamento 3° circuito di comando con HYDRO -FIX

Collegamenti 3° e 4° circuito di comando con HYDRO-FIX

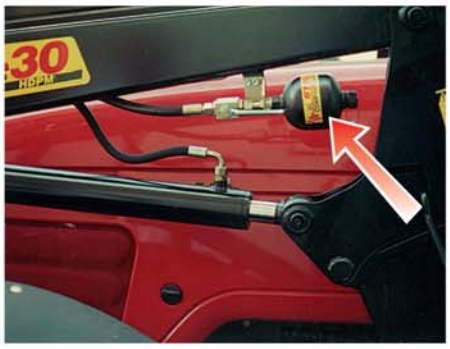

Montaggio sicuro degli accumulatori di azoto
Entrambi gli accumulatori sono posizionati in un'area libera e protetta nel triangolo formato da braccio-supporto e cilindro.

Comfort Drive

Sospensioni con accumulatori d'azoto per il massimo comfort di guida

Un lungo tragitto su strada sconnessa ad alta velocità col caricatore attaccato può stressare fortemente sia il trattore che il conducente. Un accoppiamento rigido del caricatore al trattore può rendere molto faticoso guidare.

Comfort Drive per una guida dolce e per proteggere la tua salute!

Un miglioramento considerevole del confort si può ottenere con l'adozione del sistema Comfort Drive. Questo sistema può essere montato successivamente su vecchi caricatori. Il principio di funzionamento è semplice ma efficiente. Dopo aver aperto la valvola di blocco, l'olio idraulico del caricatore viene collegato alla pressione degli accumulatori attraverso il diaframma.
L'olio idraulico si dovrebbe espandere attraverso il diaframma in gomma in caso di variazione di pressione mentre si circola su strada.
Forti shock al caricatore durante il transito su strada possono venire ridotti o eliminati dalla pressione del gas dell'accumulatore. Il Comfort Drive può essere disattivato durante il lavoro col caricatore girando la valvola di blocco.

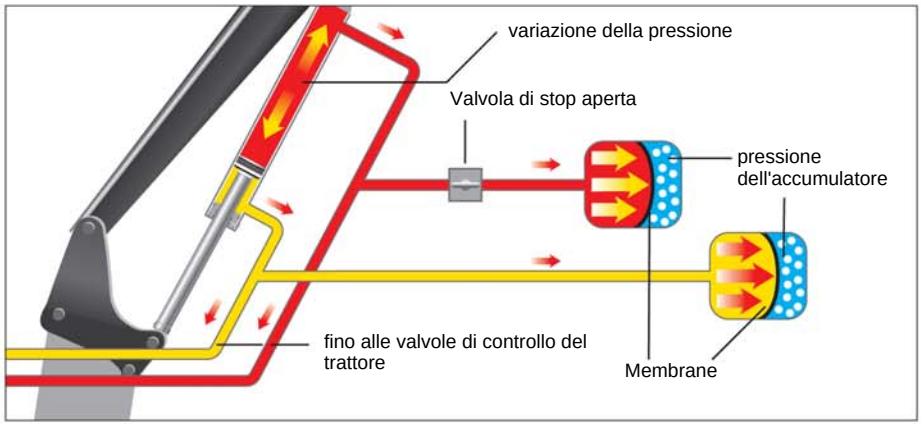

Principio di funzionamento del Comfort Drive

Guidare senza la Comfort Drive
Quando un trattore è fornito di un caricatore convenzionale, durante il trasporto su strade sconnesse ad alta velocità, il trattore sarà scosso da sobbalzi che risulteranno amplificati dal caricatore frontale. Su trattori con assali rigidi queste forti scosse possono essere attutite solo dall'azione ammortizzante dei pneumatici. La stabilità del trattore su strada risulterà scadente e sia il trattore che il conducente saranno affaticati.

Guida con Comfort Drive
Un caricatore equipaggiato con Comfort Drive, durante il trasporto su strade sconnesse, avrà la capacità di ammortizzare le sollecitazioni. La stabilità del trattore verrà migliorata, il trattore sarà preservato da scossoni , ed il conducente potrà sedere rilassato in cabina. Lo shock subito dal caricatore durante il tragitto su strada è compensato dalla pressione del gas negli accumulatori- la connessione tra trattore e caricatore risulta essere non più rigida.

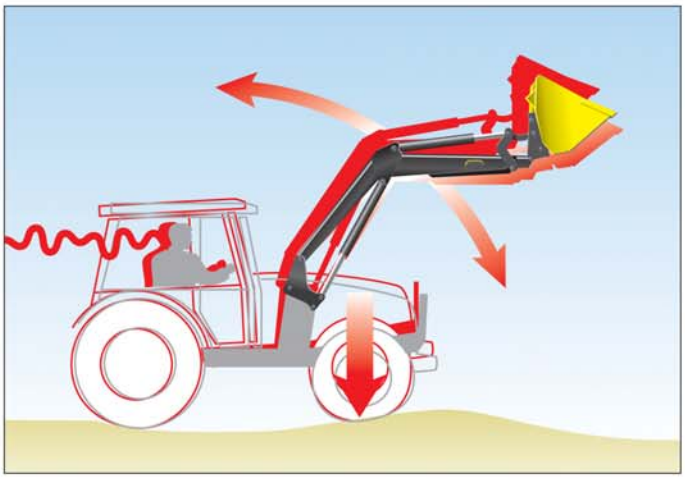

senza Comfort Drive

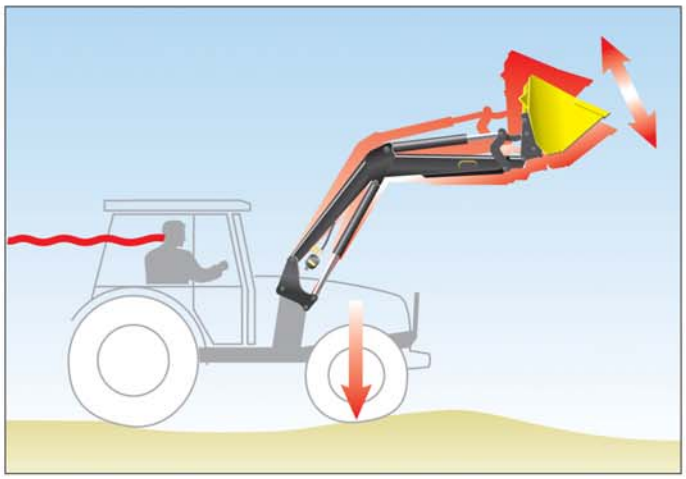

con Comfort Drive

Il solido gancio di fermo della STOLL

Impianto collaudato dalla STOLL

stabile - sicuro - rapido - collegamenti indistruttibili

Il fissaggio o la rimozione del caricatoe ROBUST F è una questione di minuti..

Prima di tutto il trattore viene condotto nel braccio del caricatore anteriore parcheggiato. le sezioni di accoppiamento slittano facilmente nei solidi ganci di fermo fucinati a stampo. Collegare ora l'impianto idraulico ed elettrico, bloccare il montante idraulicamente con i ganci di fermo posteriori, bloccare la maniglia e chiudere i supporti di parcheggio. I cunei di bloccaggio dell STOLL assicurano un collegamento saldo.

I supporti di parcheggio sono di tipo a bloccaggio automatico, si regolano da soli all'altezza giusta e forniscono stabilità al caricatore in parcheggio.

Solido gancio di germo

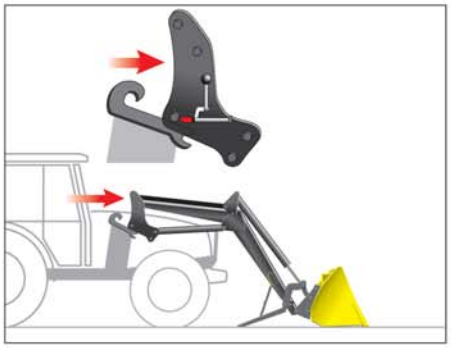

I trattore si sinserisce fra i due bracci del caricatore

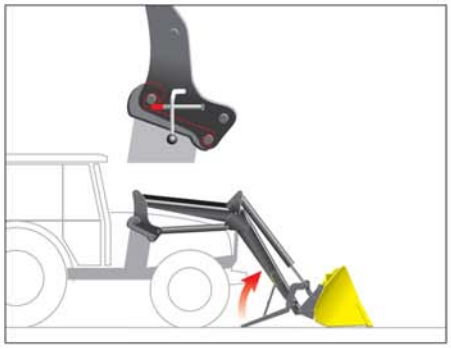

in una solo azione è bloccato

Semplice e rapido - l'impianto della Stoll

Progetto assistito al computer

Progetto del supporto - abilità ed esperienza

Quando valutate il supporto per il caricatore anteriore progettato dalla STOLL, vedrete a colpo d'occhio che c'è una complessa esperienza. I nostri tecnici aiutati dai moderni programmi CAD progettano i supporti adattabili al 100%

Noi collaboriamo strettamente con i reparti di progettazione delle case produttrici del trattore, dove i supporti vengono collaudati ed approvati. in questo modo l'agricoltore è sicuro che venga mantenuta la piena garanzia sul suo trattore.

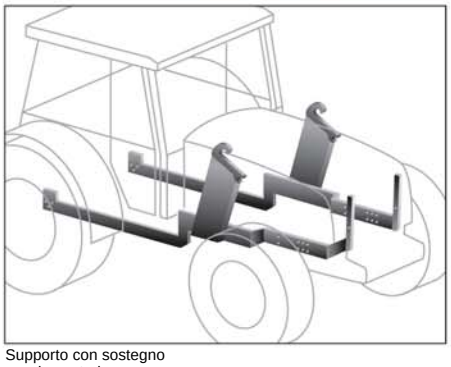

Supporto con sostegno
assale posteriore

Esistono due tipi di supporti base:

1. **Supporto con sostegno assale posteriore**
2. **Supporto senza sostegno assale posteriore**

Il tipo di supporto usato dipende dal trattore ed è stabilito in stretta collaborazione con le case produttrici di trattori.

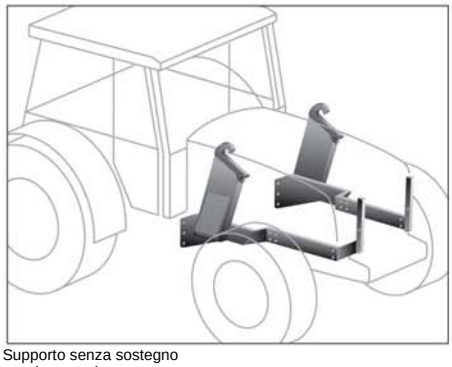

Supporto senza sostegno
assale posteriore

Non c'è bisogno di parlarne

Il trattore sollevato mediante martinetto al fine di controllare il movimento dello sterzo. Non ci devono essere contatti con nessuna parte del supporto. Per i supporti fabbricati dalla Stoll, questo è ovvio.

Possedete un trattore progettato per manovre strette? non ci devono essere cambiamenti con il caricatore anteriore collegato. Noi facciamo del nostro meglio per mantenere bloccato l'intero grado di sterzo con i paraganghi montati.

Deve essere possibile aprire il parabrezza anteriore, e gli ingegneri haano studuiato anche questo.

Intero grado di bloccaggio sull'asse anteriore

Intero grado di bloccaggio sull'asse anteriore

Apertura basculante del finestrino

Noterete come le staffe di adattano perfettamente al vostro trattore.

Sia il trattore che il caricatore ogni tanto devono essere revisionati.

Dovreste essere in grado di:
- Aprire il cofano
- controllare il livello dell'olio
- pulire il filtro dell'aria
- Effettuare la manutenzione della battera

Noi consideriamo tutto questo quando - progettiamo l'impianto, proprio per ovviare problemi di assistenza.

Cambio olio, controlllo filtri, manutenzione batteria - sono i miei lavori!

Quando si lavora sui trattori con agganciati caricatori STOLL, non ci sono problemi.
Ogni cosa è ben progettata e ben accessibile.
solo la metà della quantità di lavoro senza ore straordinarie.
Eccezzionale!

La manutenzione del caricatore anteriore è una cosa semplice. Gli intervalli di ingrassaggio sono lunghi per via dei cuscinetti imboccolati su tutti i punti di articolazione tutti gli ingrassatori sono posizionati all'esterno e facilmente accessibili

punti di ingrassaggio esterni

Attrezzature STOLL- ottima garanziaper una facile accssibilità quando il trattore deve essere revisionato

STOLL

ROBUST F 4 HD
F 5 HD
F 8 HD – HDP

Trattori da 40 - 60 hp / 30 - 45 kw
Trattori da 40 - 70 hp / 30 - 51 kw
Trattori da 50 - 75 hp/ 37 - 56 kw

		4 HD	5 HD	8 HD	8 HDP
Cap. di soll. 18,5 Mpa (185 bar) di pres.					
al punto di art.* sup. del braccio	**Q2** kg	1137	996	1434	1374
Carico utile freccia inferiore	**N1** kg	1029	994	1520	1460
Carico utile freccia superiore	**N2** kg	734	624	986	926
Max. apertura al bordo benna	**R** kg	1018	1018	1488	1488
*** benna incl./150 kg peso benna defalcati**					
dimensioni					
Alt. max di soll. al p.to di art del brac.	**H** mm	3005	3456	3456	3456
Alt. caric. bordo benna parall.	**L** mm	2800	3246	3246	3246
Alt. caric. bordo benna inclinata	**A** mm	2065	2540	2540	2540
distanza benna inclinata	**W** mm	420	577	577	577
Profondità paletta	**S** mm	190	210	210	210

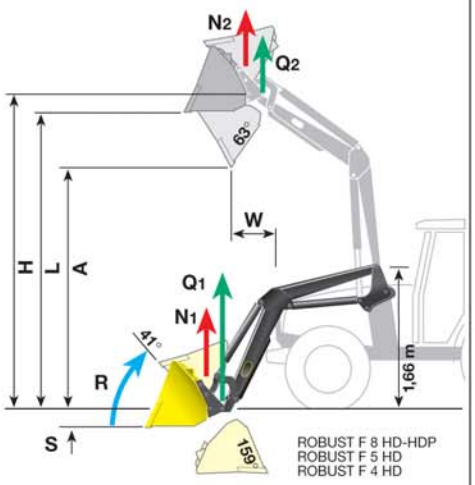

ROBUST F 4 HD

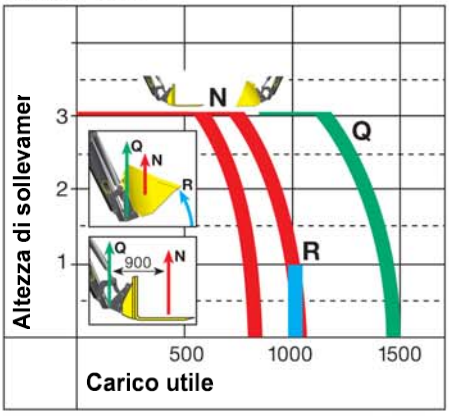

ROBUST F 5 HD

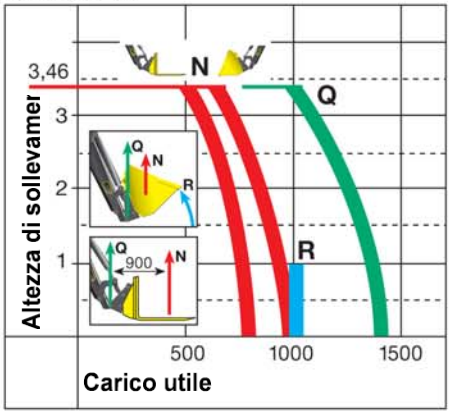

ROBUST F 8 HD

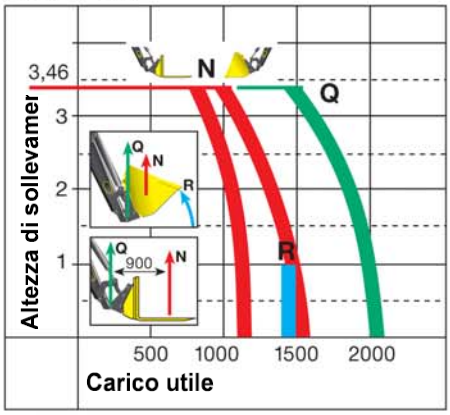

ROBUST F 8 HDOE
=con o senza movimento rapido

ROBUST F 8 HDP

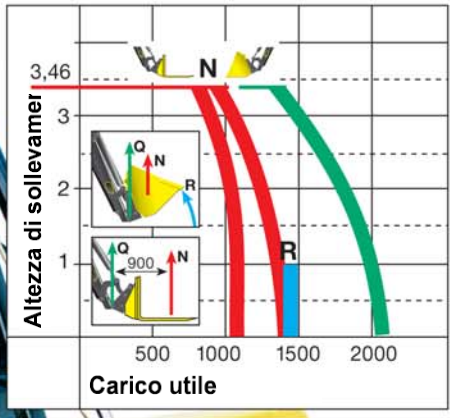

ROBUST F5 HD

ROBUST F4 HD

Ciclo di lavoro
Ad una portata della pompa di 40 l/min
Tempo di soll., dal fondo all'alt. max. 4 sec.
Benna

-Scarico, alt. max	**1,7 sec.**
-scarico, alt. max. movimento rapido	**0,5 sec.**
-chiusura, benna	**1,5 sec**
peso	
Robust F 5	**335 kg**
Robust F 8	**340 kg**
senza utensili fissati	

Tutti i valori sono medi.
Ci potrebbero essere variazioni minori
Su certi tipi di trattore.
Variazione di progetto riservate.

STOLL

ROBUST F 4 HDPM
F 5 HDPM
F 8 HDPM

Trattori da 40 - 60 hp / 30 - 45 kw
Trattori da 40 - 70 hp / 30 - 51 kw
Trattori da 50 - 75 hp/ 37 - 56 kw

		4 HDPM	5 HDPM	8 HDPM
Cap. di soll.18,5 Mpa (185 bar) di pres.	**Q1** kg	1479	1419	2043
al punto di art.* sup. del braccio	**Q2** kg	1137	996	1434
Carico utile freccia inferiore	**N1** kg	1329	1219	1843
Carico utile freccia superiore	**N2** kg	978	796	1234
Max. apertura al bordo benna	**R** kg	1749	1749	1749
*** benna incl./150 kg peso benna defalcati**				
dimensioni				
Alt. max di soll. al p.to di art del brac.	**H** mm	3005	3456	3456
Alt. caric. bordo benna parall.	**L** mm	2800	3246	3246
Alt. caric. bordo benna inclinata	**A** mm	2065	2540	2540
distanza benna inclinata	**W** mm	420	577	577
Profondità paletta	**S** mm	190	210	210

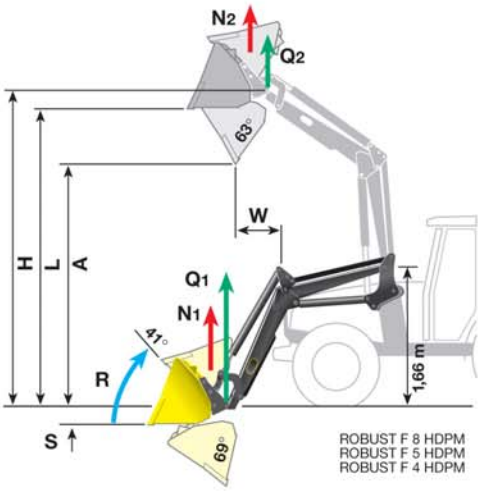

ROBUST F 4 HDPM

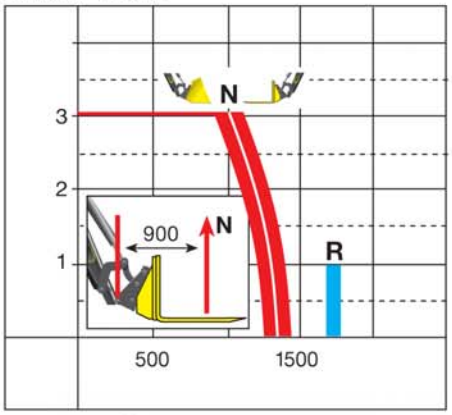

ROBUST F 5 HDPM

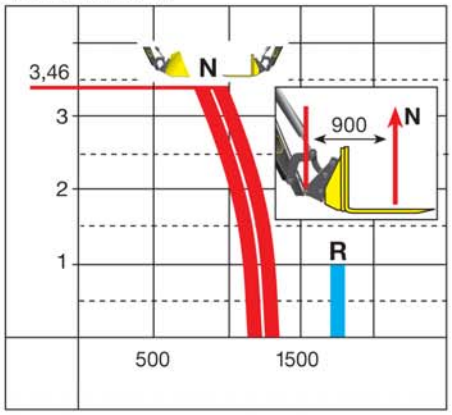

ROBUST F 8 HDPM

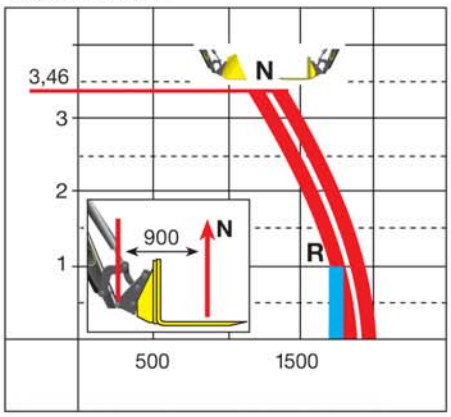

ROBUST F5 HDPM

Ciclo di lavoro
Ad una portata della pompa di 40 l/min
Tempo di soll., dal fondo all'alt. max. 4 sec.
Benna

-Scarico, alt. max	**1,7 sec.**
-chiusura, benna	**1,5 sec**

peso

Robust F 5	**335 kg**
Robust F 8	**340 kg**

senza utensili fissati

STOLL

ROBUST F 10 HD – HDP
F 15 HD – HDP

Trattori da 60 - 95 hp / 45 - 70 kw
Trattori da 70 - 95 hp / 52 - 70 kw

		10 HD	10 HDP	15 HD	15 HDP
Cap. di soll. 18,5 Mpa (185 bar) di pres.	**Q1** kg	2050	2050	2532	2532
al punto di art.* sup. del braccio	**Q2** kg	1474	1414	1821	1761
Carico utile freccia inferiore	**N1** kg	1551	1491	1962	1902
Carico utile freccia superiore	**N2** kg	1034	974	1324	1264
Max. apertura al bordo benna	**R** kg	1677	1677	2070	2070
*** benna incl./150 kg peso benna defalcati**					
dimensioni					
Alt. max di soll. al p.to di art del brac.	**H** mm	3755	3755	3755	3755
Alt. caric. bordo benna parall.	**L** mm	3545	3545	3545	3545
Alt. caric. bordo benna inclinata	**A** mm	2860	2860	2860	2860
distanza benna inclinata	**W** mm	628	628	628	628
Profondità paletta	**S** mm	210	210	210	210

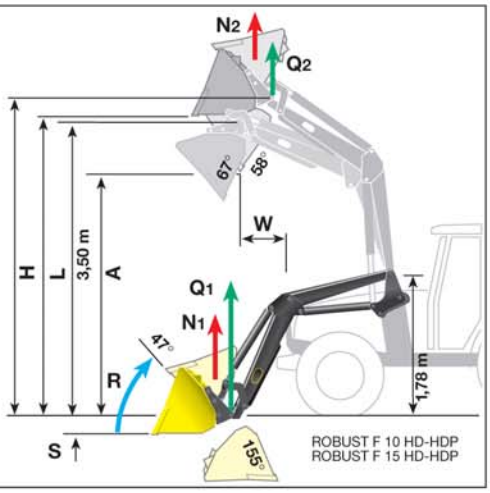

Ciclo di lavoro
Ad una portata della pompa di 40 l/min
Tempo di soll., dal fondo all'alt. max. 4 sec.
Benna

-Scarico, alt. max	**1,7 sec.**
-scarico, alt. max. movimento rapido	**0,5 sec.**
-chiusura, benna	**1,5 sec**
peso	
Robust F 10	**335 kg**
Robust F 15	**340 kg**
senza utensili fissati	

ROBUST F 10 HD-HDP

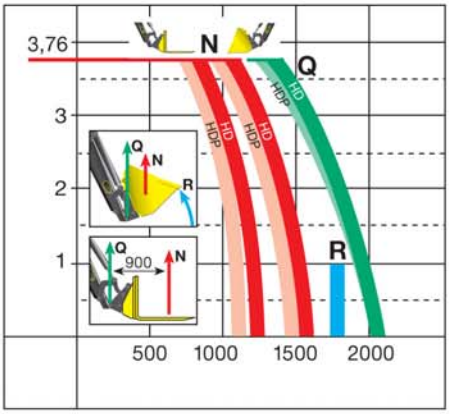

ROBUST F 15 HD-HDP

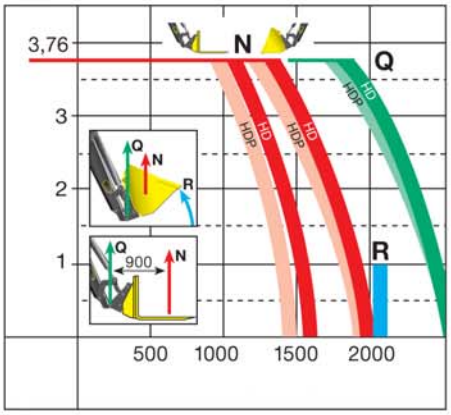

Tutti i valori sono medi.
Ci potrebbero essere variazioni minori
Su certi tipi di trattore.
Variazione di progetto riservate.

STOLL

ROBUST F10 HDPM
F15 HDPM

Trattori da 60 - 95 hp / 45 - 70 kw
Trattori da 70 - 95 hp / 52 - 70 kw

		10 HDPM	15 HDPM
Cap. di soll.18,5 Mpa (185 bar) di pres.	**Q1** kg	2050	2532
al punto di art.* sup. del braccio	**Q2** kg	1474	1821
Carico utile freccia inferiore	**N1** kg	1850	2332
Carico utile freccia superiore	**N2** kg	1274	1621
Max. apertura al bordo benna	**R** kg	2288	2780
*** benna incl./150 kg peso benna defalcati**			
dimensioni			
Alt. max di soll. al p.to di art del brac.	**H** mm	3755	3755
Alt. caric. bordo benna parall.	**L** mm	3545	3545
Alt. caric. bordo benna inclinata	**A** mm	2860	2860
distanza benna inclinata	**W** mm	628	628
Profondità paletta	**S** mm	210	210

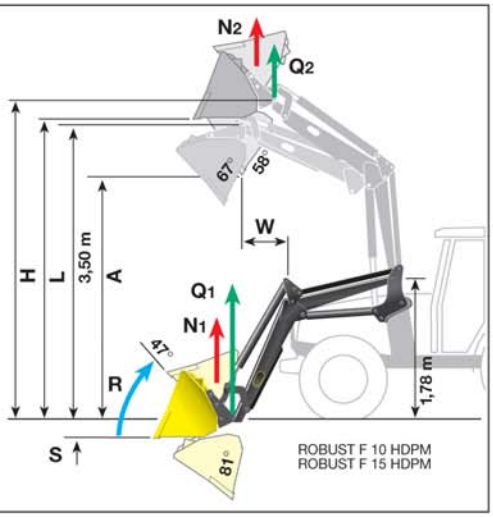

Ciclo di lavoro
Ad una portata della pompa di 40 l/min
Tempo di soll., dal fondo all'alt. max. 4 sec.
Benna

-Scarico, alt. max	**1,7 sec.**
-chiusura, benna	**1,5 sec**
peso	
Robust F 10	**335 kg**
Robust F 15	**340 kg**
senza utensili fissati	

ROBUST F 10 HDPM

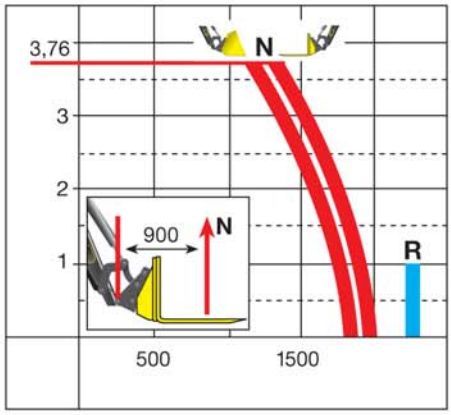

ROBUST F 15 HDPM

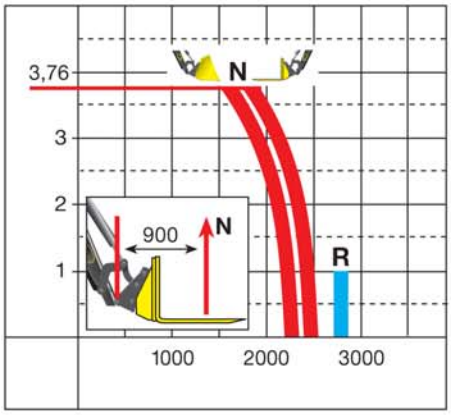

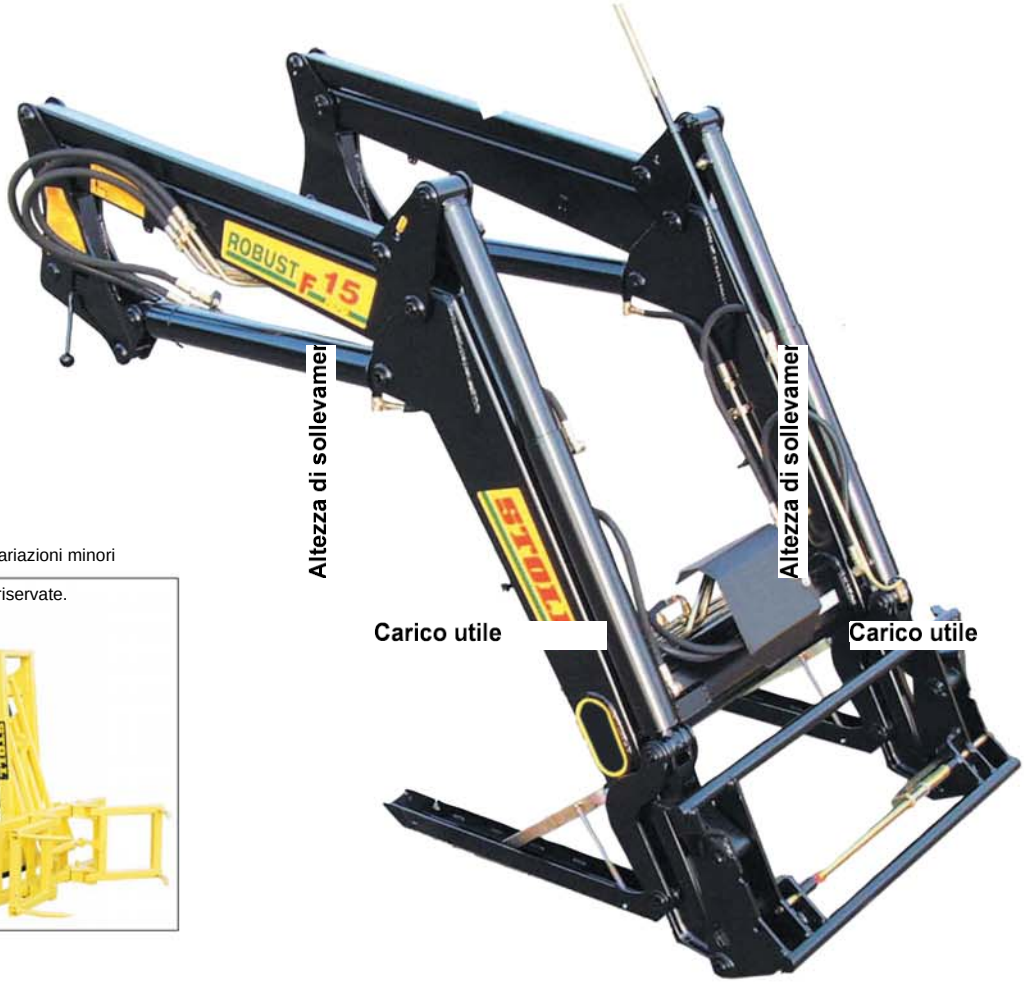

Tutti i valori sono medi.
Ci potrebbero essere variazioni minori
Su certi tipi di trattore.
Variazione di progetto riservate.

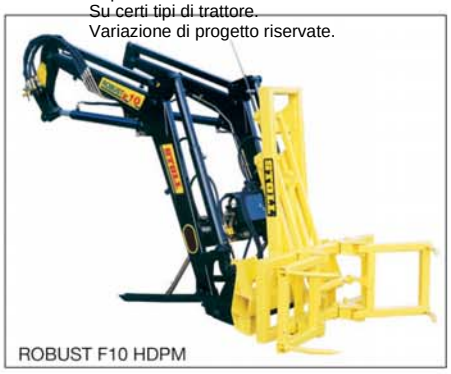
ROBUST F10 HDPM

STOLL

ROBUST F 30 HD – HDP
F 31 HD – HDP
F 35 HD – HDP
F 36 HD – HDP

Trattori da 80 - 120 hp / 59 - 96 kw
Trattori da 80 - 120 hp / 59 - 96 kw
Trattori da 90 - 130 h / 66 - 96 kw
Trattori da 90 - 130 h / 66 - 96 kw

		30+31 HD	30+31 HDP	35+36 HD	35+36 HDP
Cap. di soll.18,5 Mpa (185 bar) di pres.	**Q1** kg	2310	2592	2652	2954
al punto di art.* sup. del braccio	**Q2** kg	1688	1878	1938	2141
Carico utile freccia inferiore	**N1** kg	1798	2034	2094	2319
Carico utile freccia superiore	**N2** kg	1229	1381	1441	1574
Max. apertura al bordo benna	**R** kg	2036	2351	2036	2351
*** benna incl./150 kg peso benna defalcati**					
dimensioni					
Alt. max di soll. al p.to di art del brac.	**H** mm	4084	4084	4084	4084
Alt. caric. bordo benna parall.	**L** mm	3874	3874	3874	3874
Alt. caric. bordo benna inclinata	**A** mm	3192	3192	3192	3192
distanza benna inclinata	**W** mm	785	785	785	785
Profondità paletta	**S** mm	210	210	210	210

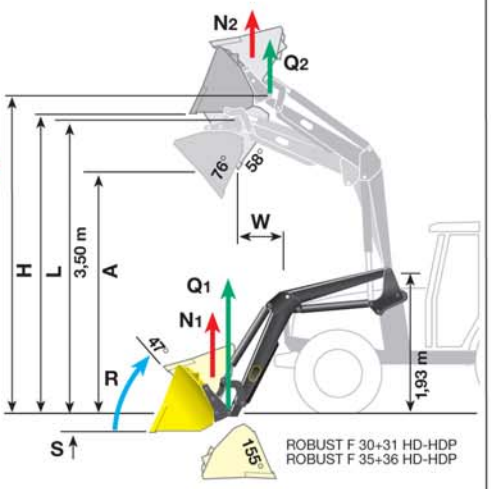

ROBUST F 30+31 HD

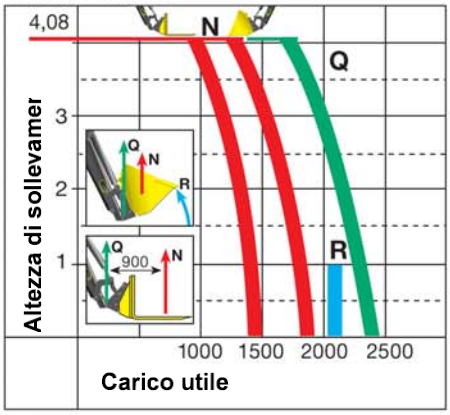

ROBUST F 30+31 HDP

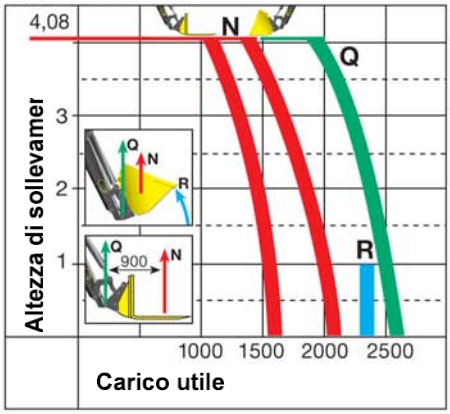

ROBUST F 35+36 HD

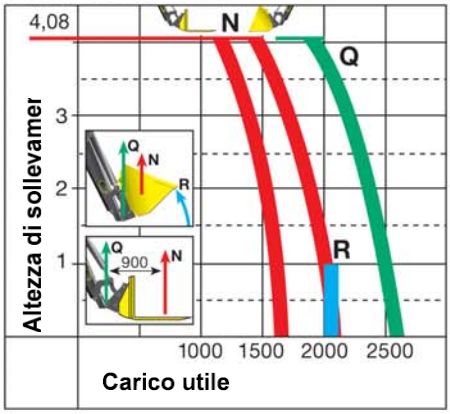

ROBUST F 35+36 HDP

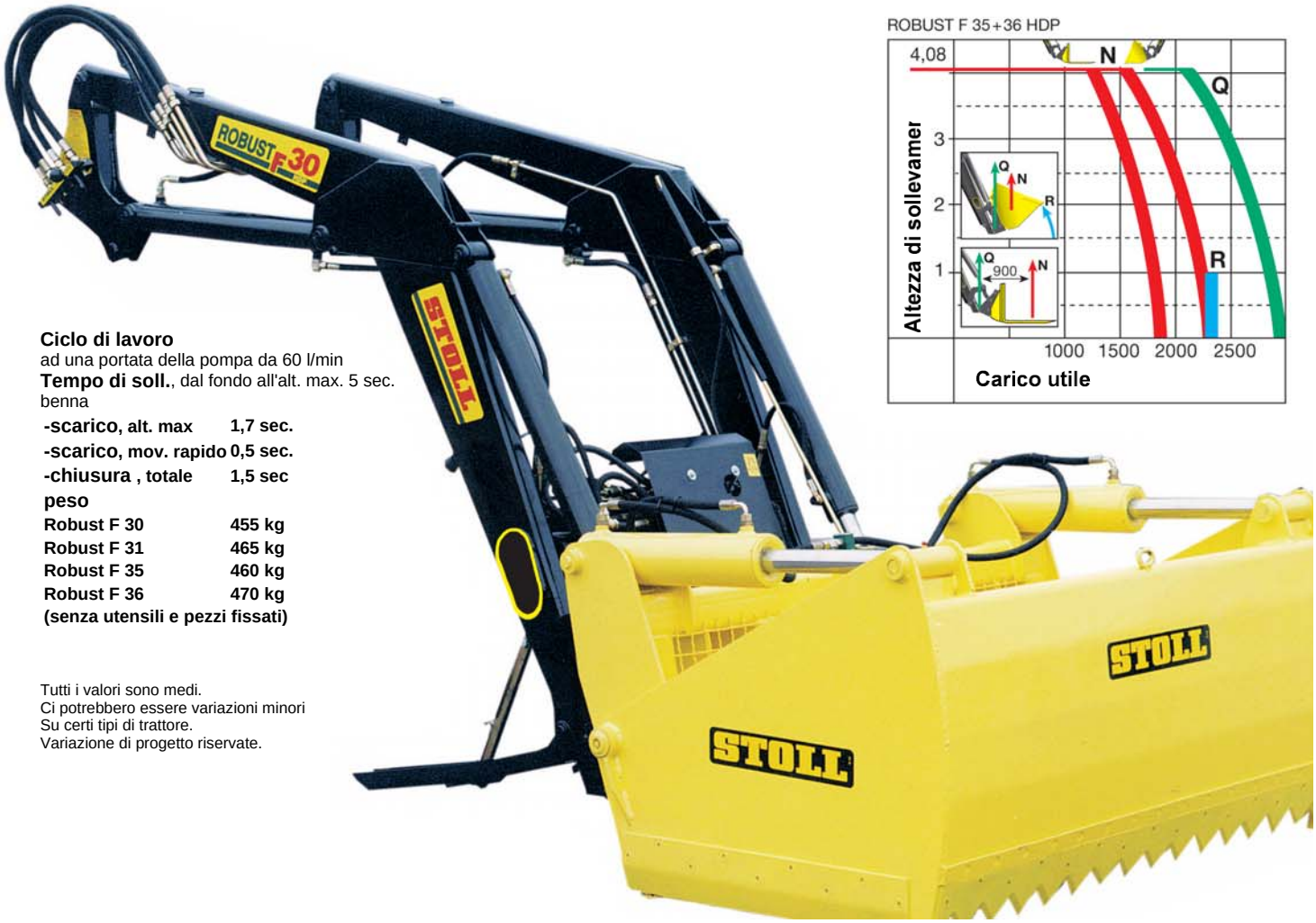

Ciclo di lavoro
ad una portata della pompa da 60 l/min
Tempo di soll., dal fondo all'alt. max. 5 sec.
benna

-scarico, alt. max	**1,7 sec.**
-scarico, mov. rapido	**0,5 sec.**
-chiusura , totale	**1,5 sec**
peso	
Robust F 30	**455 kg**
Robust F 31	**465 kg**
Robust F 35	**460 kg**
Robust F 36	**470 kg**
(senza utensili e pezzi fissati)	

Tutti i valori sono medi.
Ci potrebbero essere variazioni minori
Su certi tipi di trattore.
Variazione di progetto riservate.

STOLL

ROBUST F 30 HDPM
F 31 HDPM
F 35 HDPM
F 36 HDPM

Trattori da 80 - 120 hp / 59 - 96 kw
Trattori da 80 - 120 hp / 59 - 96 kw
Trattori da 90 - 130 h / 66 - 96 kw
Trattori da 90 - 130 h / 66 - 96 kw

		30+31 HDPM	35+36 HDPM
Cap. di soll.18,5 Mpa (185 bar) di pres.	**Q1** kg	2310	2652
al punto di art.* sup. del braccio	**Q2** kg	1688	1938
Carico utile freccia inferiore	**N1** kg	2110	2452
Carico utile freccia superiore	**N2** kg	1488	1738
Max. apertura al bordo benna	**R** kg	2281	2782
*** benna incl./150 kg peso benna defalcati**			
dimensioni			
Alt. max di soll. al p.to di art del brac.	**H** mm	4084	4084
Alt. caric. bordo benna parall.	**L** mm	3874	3874
Alt. caric. bordo benna inclinata	**A** mm	3192	3102
distanza benna inclinata	**W** mm	785	785
Profondità paletta	**S** mm	210	210

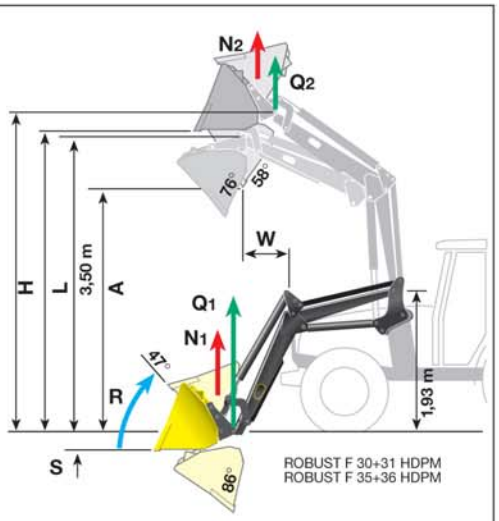

Ciclo di lavoro
ad una portata della pompa da 60 l/min
Tempo di soll., dal fondo all'alt. max. 5 sec.
benna

-scarico, alt. max	**1,7 sec.**
-chiusura , totale	**1,5 sec**
peso	
Robust F 30	**455 kg**
Robust F 31	**465 kg**
Robust F 35	**460 kg**
Robust F 36	**470 kg**
(senza utensili e pezzi fissati)	

Tutti i valori sono medi.
Ci potrebbero essere variazioni minori
Su certi tipi di trattore.
Variazione di progetto riservate.

ROBUST F 30+31HDPM

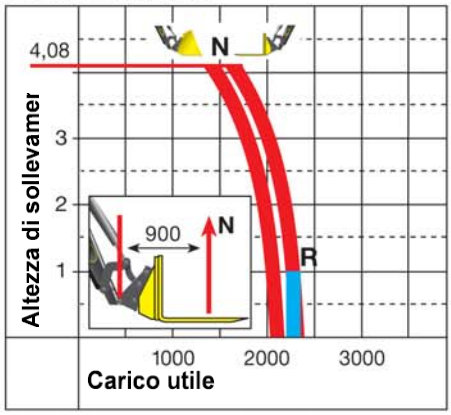

ROBUST F 35+36 HDPM

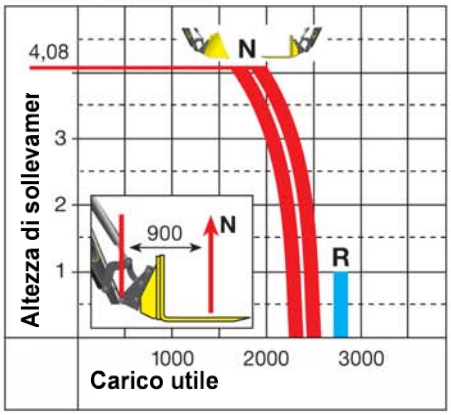

STOLL

ROBUST F 50 HD – HDP *Trattori da 120 - 170 hp /89 - 126 kw*
F 51 HD – HDP *Trattori da 120 - 170 hp /89 - 126 kw*

		50+51 HD	50+51 HDP
Cap. di soll. 18,5 Mpa (185 bar) di pres.	**Q1** kg	3114	3054
al punto di art.* sup. del braccio	**Q2** kg	2525	2465
Carico utile freccia inferiore	**N1** kg	2525	2465
Carico utile freccia superiore	**N2** kg	1933	1873
Max. apertura al bordo benna	**R** kg	2351	2351
*** benna incl./150 kg peso benna defalcati**			
dimensioni			
Alt. max di soll. al p.to di art del brac.	**H** mm	4262	4262
Alt. caric. bordo benna parall.	**L** mm	4052	4052
Alt. caric. bordo benna inclinata	**A** mm	3374	3374
distanza benna inclinata	**W** mm	692	692
Profondità paletta	**S** mm	210	210

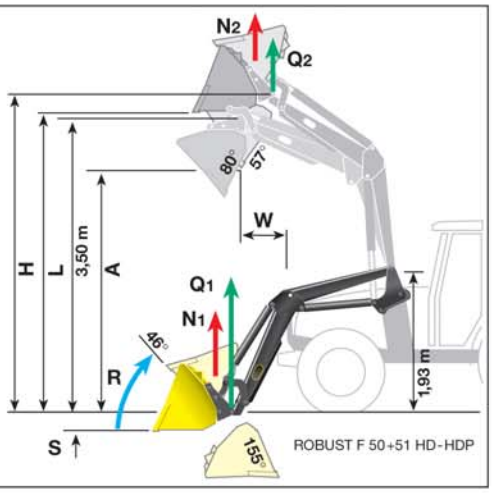

Ciclo di lavoro
Ad una portata della pompa di 70 l/min
tempo , soll. dal fondo all'alt.max. 5 sec.
Benna

-scarico, alt. max	**1,7 sec.**
-scarico, mov. rapido	**0,5 sec.**
-chiusura, benna	**1,5 sec**
pesot	
Robust F 50	**525 kg**
Robust F 51	**535 kg**
senza utensili e pezzi fissati	

Tutti i valori sono medi.
Ci potrebbero essere variazioni minori
Su certi tipi di trattore.
Variazione di progetto riservate.

ROBUST F 50+51 HD

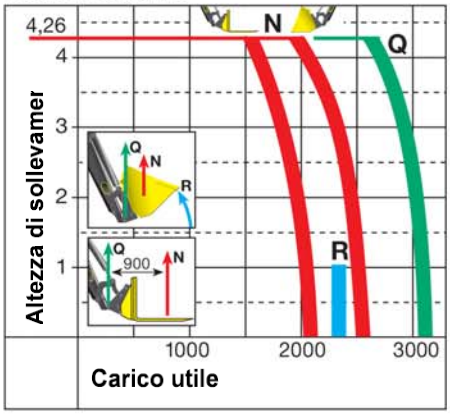

ROBUST F 50+51 HDP

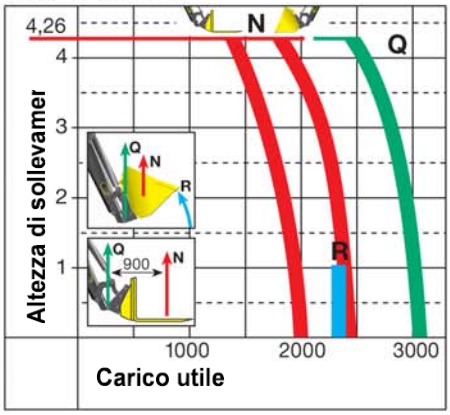

STOLL

ROBUST F 50 HDPM
F 51 HDPM
F 71 HDPM

Trattori da 120 - 170 hp /89 - 126 kw
Trattori da 120 - 170 hp /89 - 126 kw
Trattori da 140 - 250 hp / 103 - 185 kw

		50+51 HDPM	71 HDPM
Cap. di soll.18,5 Mpa (185 bar) di pres.	**Q1** kg	3114	3148
al punto di art.* sup. del braccio	**Q2** kg	2525	2662
Carico utile freccia inferiore	**N1** kg	2914	2998
Carico utile freccia superiore	**N2** kg	2325	2512
Max. apertura al bordo benna	**R** kg	3322	3400
* benna incl./150 kg peso benna defalcati			
dimensioni			
Alt. max di soll. al p.to di art del brac.	**H** mm	4262	4646
Alt. caric. bordo benna parall.	**L** mm	4052	4436
Alt. caric. bordo benna inclinata	**A** mm	3374	3758
distanza benna inclinata	**W** mm	692	800
Profondità paletta	**S** mm	210	210

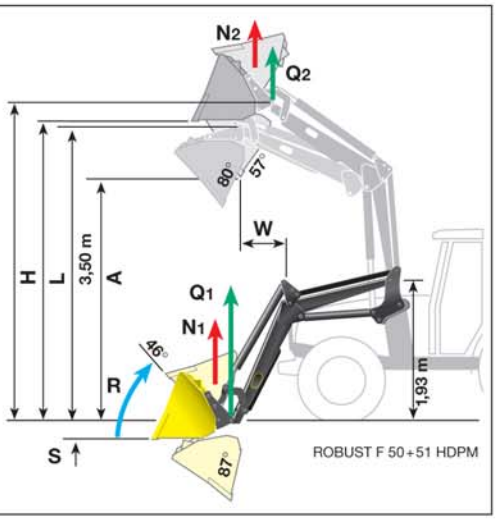

Ciclo di lavoro
ad una portata della pompa di 70 l/min

	50+51	71
Tempo di soll., dal fondo all'alt. max. benna	5,0	6,9 sec
-scarico, top	1,7	1,9 sec
-chiusura, benna	1,5	1,2 sec
peso		
Robust F 50	550 kg	
Robust F 51	560kg	
Robust F 71	700 kg	

(senza utensili e pezzi fissati)

Tutti i valori sono medi.
Ci potrebbero essere variazioni minori
Su certi tipi di trattore.
Variazione di progetto riservate.

ROBUST F 50+51 HDPM

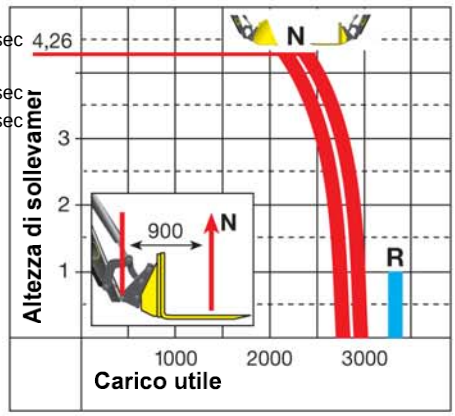

ROBUST F 71HDPM

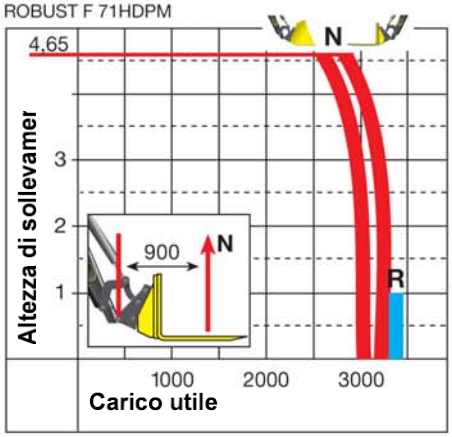

STOLL

ROBUST F Tipo/modello	4		5		8			10			15			30+31			35+36			50+51			71
	HD	HDPM	HD	HDPM	HD	HDP	HDPM	HD	HDP	HDPM	HD	HDP	HDPM	HD	HDP	HDPM	HD	HDP	HDPM	HD	HDP	HDPM	HDPM
Potenza richiesta kW	30-44		30-51		35-55			44-70			52-70			59-89			66-96			82-126			103 -185
Potenza richiesta hp	40-60		40-70		50-75			60-95			70-95			80-120			90-130			110-170			140 -250
Alt. di soll. utensile, p.to artic.	3005	3005	3456	3456	3456	3456	3456	3755	3755	3755	3755	3755	3755	4084	4084	4084	4084	4084	4084	4262	4262	4262	4646
Capacità di sol. vicino a terra da N Q1	1018	1749	1419	1419	2043	1983	2043	2050	2050	2050	2532	2532	2532	2310	2592	2310	2652	2954	2652	3114	3054	3114	3148
Capacità di sol. altez. max da N Q2	1137	1137	996	996	1434	1374	1434	1474	1414	1474	1821	1761	1821	1688	1878	1688	1938	2141	1938	2525	2465	2525	2662
Angolo di scaric. sol. max	66°	66°	63°	63°	63°	63°	63°	58°	58°	58°	58°	58°	58°	58°	58°	58°	58°	58°	58°	57°	57°	57°	57°
Angolo di scarico sulla terra	43°	43°	42°	42°	42°	42°	42°	47°	47°	47°	47°	47°	47°	47°	47°	47°	47°	47°	47°	46°	46°	46°	46°
Pistone EW, di serie	-	-	-	-	-	-	-	-	-	-	-	-	-	-	-	-	-	-	-	-	-	-	-
Postone DW, di serie	•	•	•	•	•	•	•	•	•	•	•	•	•	•	•	•	•	•	•	•	•	•	•
Pistone, utensile sincroniz.	-	•	-	•	-	-	•	-	-	•	-	-	•	-	-	•	-	-	•	-	-	•	•
Movimento paral. idr.*	-	-	-	-	-	•	-	-	•	-	-	•	-	-	•	-	-	•	-	-	•	-	-
mov. parallelo mecc.	-	•	-	•	-	-	•	-	-	•	-	-	•	-	-	•	-	-	•	-	-	•	•
indicatore di serie	•	•	•	•	•	•	•	•	•	•	•	•	•	•	•	•	•	•	•	•	•	•	•
Boccole DX di serie	•	•	•	•	•	•	•	•	•	•	•	•	•	•	•	•	•	•	•	•	•	•	•
Caricatore in fine grana di acciaio	•	•	•	•	•	•	•	•	•	•	•	•	•	•	•	•	•	•	•	•	•	•	•
Auto-Lock, di serie	•	•	•	•	•	•	•	•	•	•	•	•	•	•	•	•	•	•	•	•	•	•	•
Hydro-Lock ,opzionale	•	•	•	•	•	•	•	•	•	•	•	•	•	•	•	•	•	•	•	•	•	•	•
Hydro-Fix, opzionale	•	•	•	•	•	•	•	•	•	•	•	•	•	•	•	•	•	•	•	•	•	•	•
3.+4. circuito di comando, opzionale	3.+4.	3.+4.	3.+4.	3.+4.	3.+4.	3.+4.	3.+4.	3.+4.	3.+4.	3.+4.	3.+4.	3.+4.	3.+4.	3.+4.	3.+4.	3.+4.	3.+4.	3.+4.	3.+4.	3.+4.	3.+4.	3.+4.	3.+4.
Valvola di scaric. rap Quick-Out**	S	-	S	-	S	S	-	S	S	-	S	S	-	S	S	-	S	S	-	S	S	-	-
Comando leva singola, opzipnale	•	•	•	•	•	•	•	•	•	•	•	•	•	•	•	•	•	•	•	•	•	•	•
Comando elettrico, opzionale	•	•	•	•	•	•	•	•	•	•	•	•	•	•	•	•	•	•	•	•	•	•	•
COMFORT-DRIVE , opzionale	•	•	•	•	•	•	•	•	•	•	•	•	•	•	•	•	•	•	•	•	•	•	•

* Movimento parallelo idr. con disattivazione elettrica**S-Serie

ROBUST F Tipo/modello	mov. parallelo Idr.	mov. parallelo Mecc.	mov. parallelo senza	cilindri EW	cilindri DW
4 HD			-		•
5 HD			-		•
8 HD			-		•
10+15 HD			-		•
30+31 HD			-		•
35+36 HD			-		•
50+51 HD			-		•
8 HDP	•				•
10+15 HDP	•				•
30+31 HDP	•				•
35+36 HDP	•				•
50+51 HDP	•				•
4 HDPM		•			•
5 HDPM		•			•
8 HDPM		•			•
10+15 HDPM		•			•
30+31 HDPM		•			•
35+36 HDPM		•			•
50+51 HDPM		•			•
71 HDPM		•			•

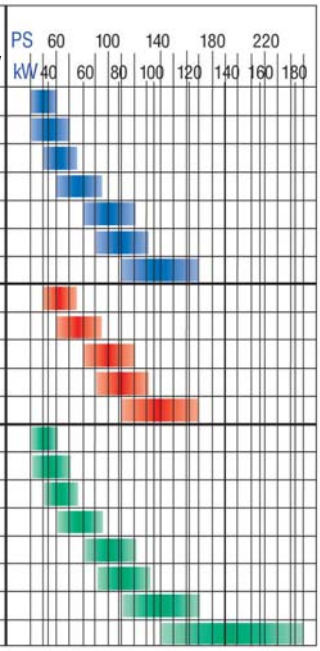

Depliant della gamma utensili STOLL

Vi offriamo un ampia gamma di utensili per pale di caricamento ant.

- Benne da terra
- Benne universali
- Forche per concime
- Forche per pallet
- Triciatori - insilatrici
- Caricatore per balle
- Estrattori a pinza
- Avanvomere a lama larga
- Ganci di carico
- e molti altri!

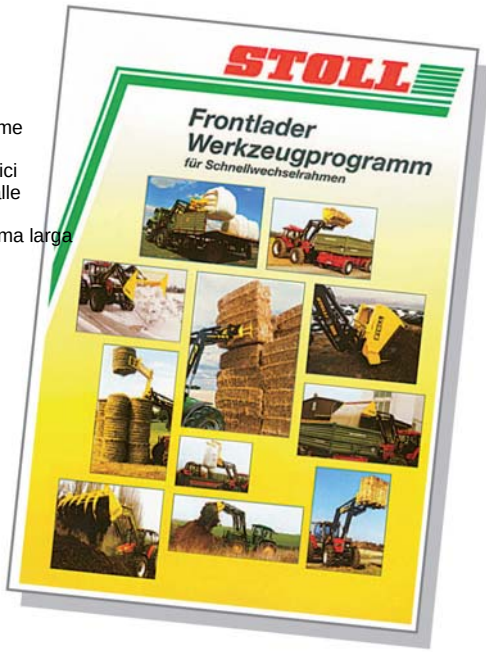

SAVE SpA
Viale delle industrie 60/62
20041 Agrate Brianza MI
Telefono (0039) 039-652100
Telefax (0039) 039 6881181
E-Mail: info@savespa.it
Web: www.savespa.it

3408990

P1368aCDS200511/GGL Stampato in Germania - Le immagini hanno il solo scopo di illustrare il prodotto e non costituiscono alcun vincolo per il costruttore - L'azienda si apportare le necessarie modifiche