PROFILINE FS/FZ

STOLL

Gli specialisti dei caricatori.

LA QUALITÀ È UNA LUNGA TRADIZIONE I N STOLL.

Le attrezzature Stoll migliorano l'attività quotidiana degli agricoltori da più di 130 anni.

1900 *Per piu di 130 anni, STOLL ha costruito macchine di alta qualità. Fondata in Luckenwalde vicino a Berlino, la ditta si sposto' poi a Torgau vicino a Lipsia nel 1906 fino al 1946.*

1945 *Dopo la guerra, STOLL iniziò a sviluppare la produzione di scavabietole nel nuovo stablimento di Lengede. Per decenni, le macchine STOLL per la raccolta di barbabietole dominavano i campi della Germania.*

1965 *La produzione della gamma STOLL viene ampliata con i caricatori frontali. Fin dall'Inizio questa produzione fu un successo.*

1973 *STOLL consegna caricatori creati su misura per i trattori più famosi ed una vastissima gamma di accessori terminali.*

1983 *STOLL sviluppa, come prima ditta costruttrice di caricatori frontali, il caricatore ad accoppiamento e sgancio rapido, per la prima volta il caricatore si può separare dal trattore in soli due minuti.*

2007 *Nascono i caricatori FZ e FS. Il design e' ingegnosamente progettato in modo che le tubature idrauliche siano protette all'interno dei bracci.*

Grazie a più di 320 dipendenti ogni anno a Lengede in bassa sassonia, vengono prodotti circa 10.000 caricatori per i più comuni trattori.

Anche i ricambi vengono forniti dal magazzino di Lengede e dai nostri concessionari che sono più di 2.500 in tutto il mondo.

Oggi STOLL è uno dei più grandi produttori di caricatori frontali d'Europa e consegna le sue attrezzature in tutto il mondo.

OGGI *Con più di 10.000 caricatori all'anno Stoll è uno dei più grandi produttori in tutta Europa. La gamma attuale include tre serie, indicate per tutti i tipi di trattori e una vasta scelta di attrezzi terminali con la stessa qualità dei caricatori.*

ROBUSTO ED INNOVATIVO.

I caricatori della STOLL sono molto ben equipaggiati per il lavoro pesante.

" Ritengo che in un caricatore il fattore qualita' sia molto importante; ecco perchè ho deciso di utilizzare caricatori STOLL. L'abbinamento al mio trattore non è mai stato un problema perché Stoll produce caricatori su misura. In più sono di facile utilizzazione. Il mio trattore con un caricatore Stoll acquista più valore. "

Gli ingegneri della STOLL sono riusciti un altra volta a progettare e realizzare un caricatore che combini robustezza e tecnologia. Apprezzerete i benefici dell'autolivellamento meccanico grazie alla tecnologia Z-Kinematik. La funzione addizionale del cucchiaio e lo scarico rapido. Per il posizionamento dei tubi idraulici la Stoll ha guadagnato importanti riconoscimenti. Ogni centimetro di questo caricatore trasmette sicurezza. Regala al tuo trattore un caricatore FZ !

I nuovi caricatori FZ/FS sono un concentrato di attributi, potenza, rigidità e ottime performance. Tutto questo in un desing innovativo e moderno. Il caricatore eccelle in funzionalità e tecnica, ed è un piacere utilizzarlo ogni giorno.

Ottima visuale anche perchè i tubi idraulici sono posizionati sotto i bracci del caricatore.

Tutti gli attacchi sono fatti di una fine grana d'acciaio, che non solo alleggerisce la macchina, ma permette anche una visibilita' migliore.

Ampi cuscinetti liberi movimentano l'attrezzatura. I punti di lubrificazione sono accessibili dall'esterno.

Il disegno del caricatore favorisce la visibilita' dell'attrezzo dalla cabina del trattore.

La sottile traversa ovale è posizionata in modo da permettere un ottima visuale dalla cabina del trettore.

I piedini di appoggio sono individualmente regolabili, il loro utilizzo non implica la necessità di attrezzi, quando non sono utilizzati vengono reclinati lungo il caricatore senza creare alcun fastidio.

L'aggancio dell'attrezzo terminale e' automatico e opzionalmente idraulico.

LA GIUSTA CINEMATICA È LA SOLUZIONE.

La cinematica innovativa Kinematic fa la differenza sui nuovi caricatori FZ.

Non ci sono tubi idraulici o cavi che ostruiscono la visuale del trattorista.

L'innovazione che ti puoi aspettare dai caricatori Stoll. Autolivellamento meccanico e Z-Kinematik erano disponibili già in passato, ma il posizionamento dei tubi di controllo nella parte posteriore dei bracci è un'innovazione assoluta, che ha dato vita ad un nuovo comfort, migliorando la visuale durante il lavoro e migliorando anche la costruzione del caricatore.

Grazie a questo nuovo concetto costruttivo Voi avrete dei benefici nella visibilità quando caricherete il materiale sia fontalmente che lateralmente, assicurandoVi così un lavoro confortevole e sicuro.
In più la cinematica kinematik-Z assicura delle ottime performance di sollevamento. I risultati saranno tangibili. Sarete estasiati dalle capacità del vostro caricatore.

Eccellente caricamento dovuto all'allineamento del trattore

Il design dello Z-Kinematik prevede i tubi idraulici interni al braccio del caricatore, quindi collocati in una posizione ottimale, specialmente se si vuole tenete il finestrino aperto. A causa dell'assenza dei tiranti di parallelismo il caricatore può essere posizionato più vicino alla cabina ovvero piu' vicino al baricentro del trattore. Nella maggior parte dei casi il finestrino potra' essere aperto.

STOLL ha la maggior esperienza nella costruzione dei caricatori in fine grana d'acciaio

Tutti i caricatori della serie FZ/FS sono in fine grana d'acciaio della miglior qualità. Questo è un buon proposito perché l'acciao a grana fine fornisce maggior stabilità e robustezza: ciò che ci si aspetta da un caricatore di qualità. Stoll fabbrica caricatori su cui si può contare in ogni momento. Il suo design assicura rigidità e forza anche durante i sovraccarichi. È un caricatore su cuoi si può contare al 100 %.

Il nuovo profile ad U

Il disegno ad U rende i bracci del caricatore molto robusti e lascia spazio per il posizionamento sicuro delle tubature idrauliche.

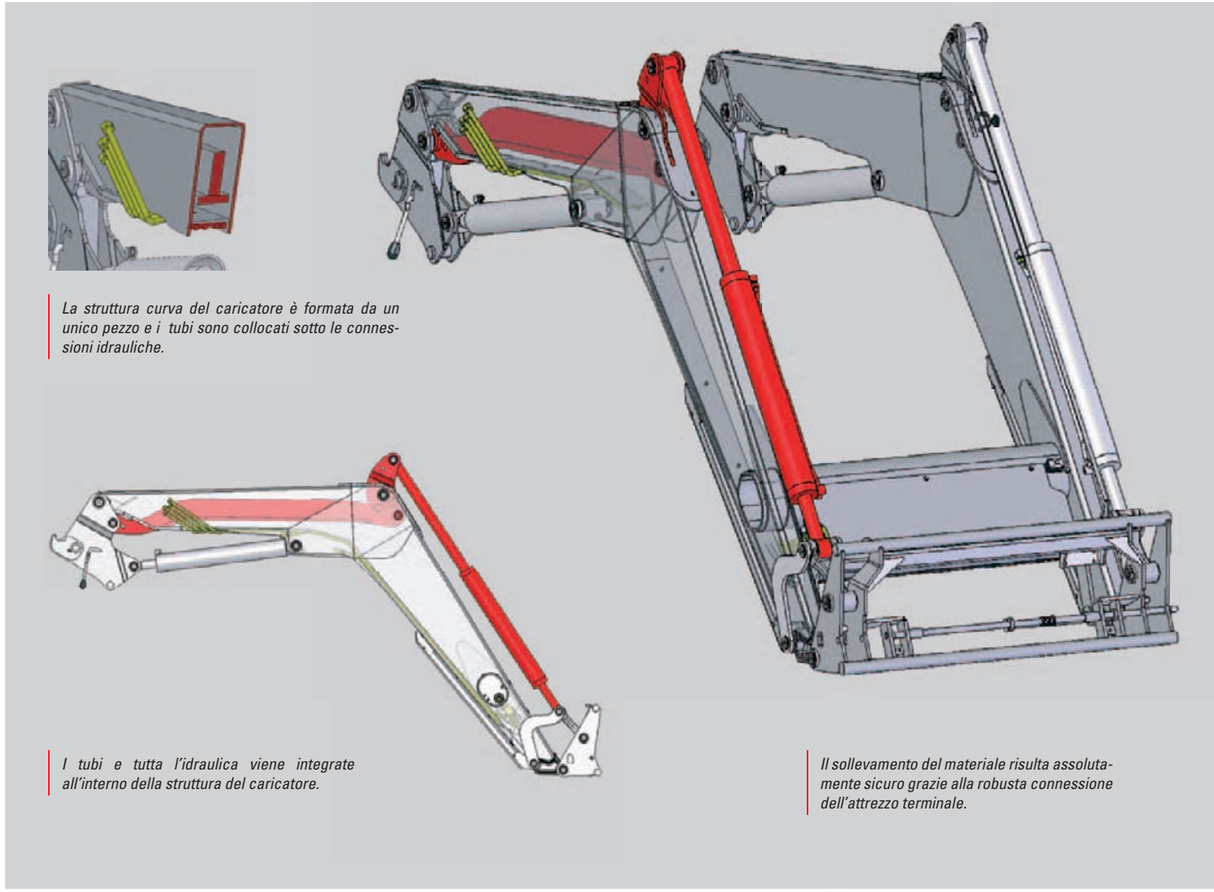

La struttura curva del caricatore è formata da un unico pezzo e i tubi sono collocati sotto le connessioni idrauliche.

I tubi e tutta l'idraulica viene integrate all'interno della struttura del caricatore.

Il sollevamento del materiale risulta assolutamente sicuro grazie alla robusta connessione dell'attrezzo terminale.

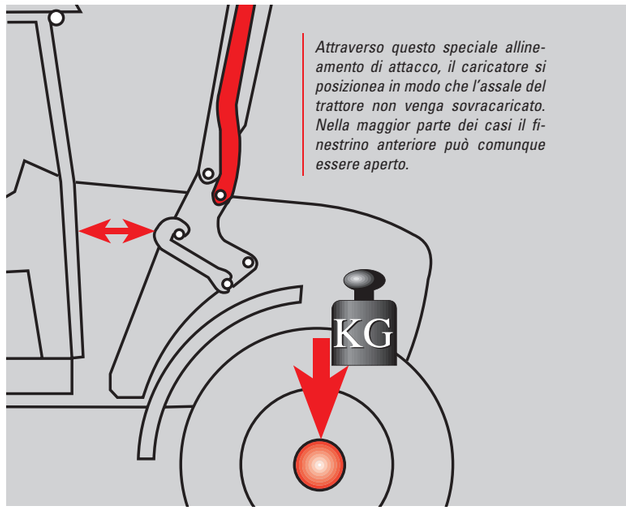

Attraverso questo speciale allineamento di attacco, il caricatore si posizionea in modo che l'assale del trattore non venga sovracaricato. Nella maggior parte dei casi il finestrino anteriore può comunque essere aperto.

CIÒ CHE NON PUOI VEDERE NON TI PUÒ DISTRARRE.

Tubi idraulici nascosti, ma acccessibili in ogni momento.

"La differenza è subito evidente: i tubi non sono posti sulla superfice della struttura, i miei occhio possono vedere meglio e posso lavorare concentrato durante le operazioni di carico e scarico. Inoltre tutte le parti che eventualmente necessitino di manutenzione sono facilmente accessibili."

I tubi idraulici sono nascosti e protetti

Il cofano curvo e quindi il poco spazio per il caricatore puo' diventare un aspetto critico. La soluzione speciale per questo problema è stata realizzata da Stoll. Far muovere i tubi in un'area protetta sotto il caricatore è ingegnoso, logico e utile per diverse ragioni. Una protezione smontabile copre i tubi dai danni migliorandone la pulizia. Stoll ha ottenuto un grande vantaggio da questa soluzione, perché tutti i tubi, rimangono accessibili, questo comporta minore tempo di lavoro e quindi meno spese di gestione. Qualsiasi operatore del settore agricolo conosce i problemi legati alla perdita di olio, che può anche comparire in connessioni idrauliche costruite con cura.

Ottimo servizio

Con due manovelle il coperchio del piatto di protezione si smonta e tutti i tubi idraulici si rendono facilmente accessibili.

Interno piatto dei bracci del caricatore

STOLL ha posizionato i tubi idraulici nel modo migliore sotto il braccio del caricatore. La superficie interna del braccio è piatta, nessun carico può rimanere agganciato. Il rischio di danno o rottura dei tubi idraulici e' praticamente nullo.

Parcheggio del caricatore

La Stoll tiene tutto a mente – quando parcheggi il tuo caricatore, puoi posizionare con sicurezza e velocemente i tubi idraulici grazie alla soluzione HIDRO-FIX. I caricatori FZ – soluzioni intelligenti nei dettagli.

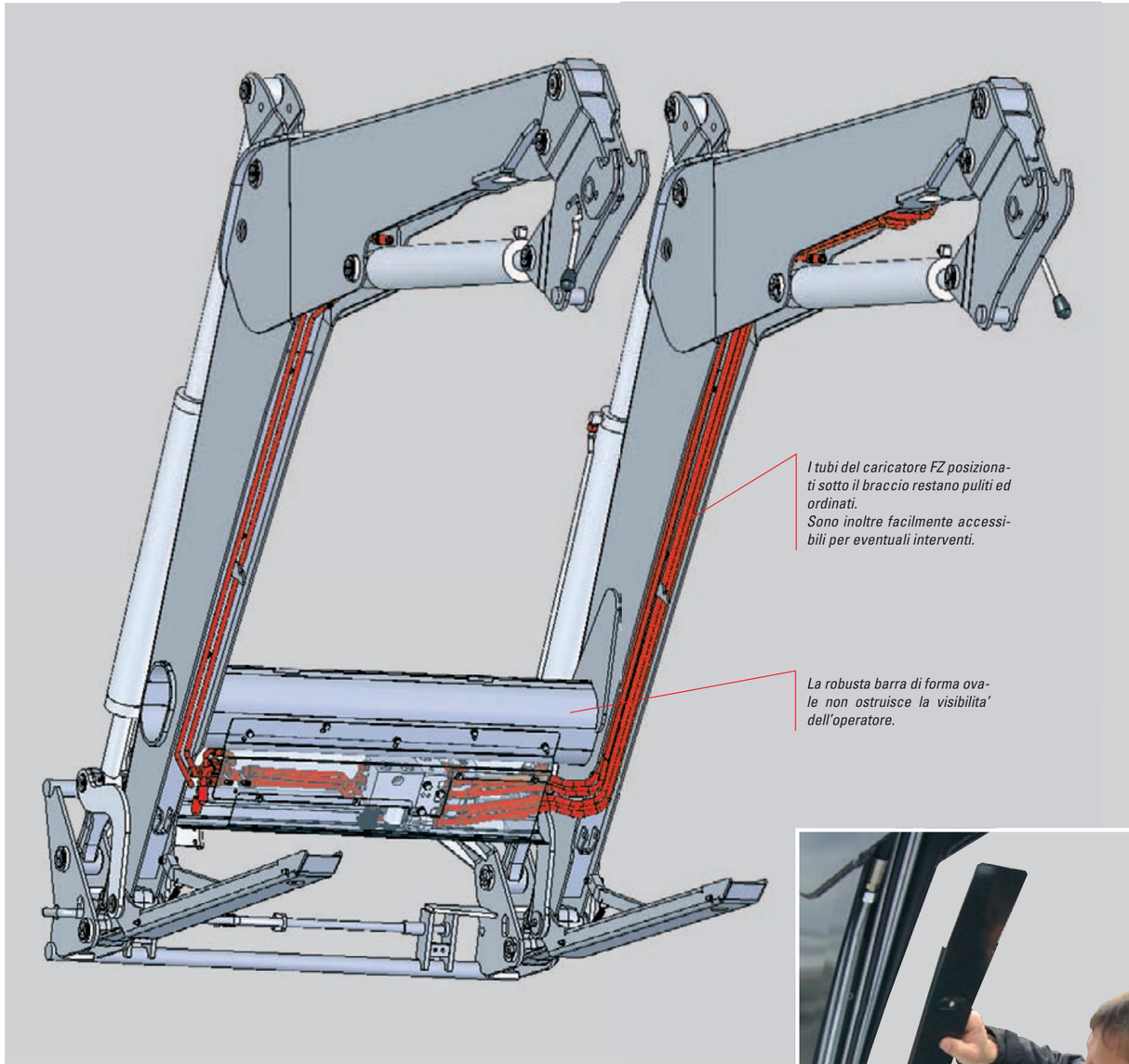

I tubi del caricatore FZ posizionati sotto il braccio restano puliti ed ordinati.
Sono inoltre facilmente accessibili per eventuali interventi.

La robusta barra di forma ovale non ostruisce la visibilita' dell'operatore.

Per il controllo e la manutenzione dei tubi idraulici, il piatto di sicurezza sotto la struttura del braccio può essere rimosso velocemente.

UNA BOCCOLA PER OGNI CUSCINETTO.

I caricatori frontali STOLL trasudano qualità fino all'ultimo dettaglio.

"Ho un trattore professionale e, con il mio caricatore frontale STOLL, ho anche un caricatore frontale professionale. Anche dopo molti anni di duro utilizzo nessuna vibrazione o cigolio. Questo è ciò che chiamo qualità."

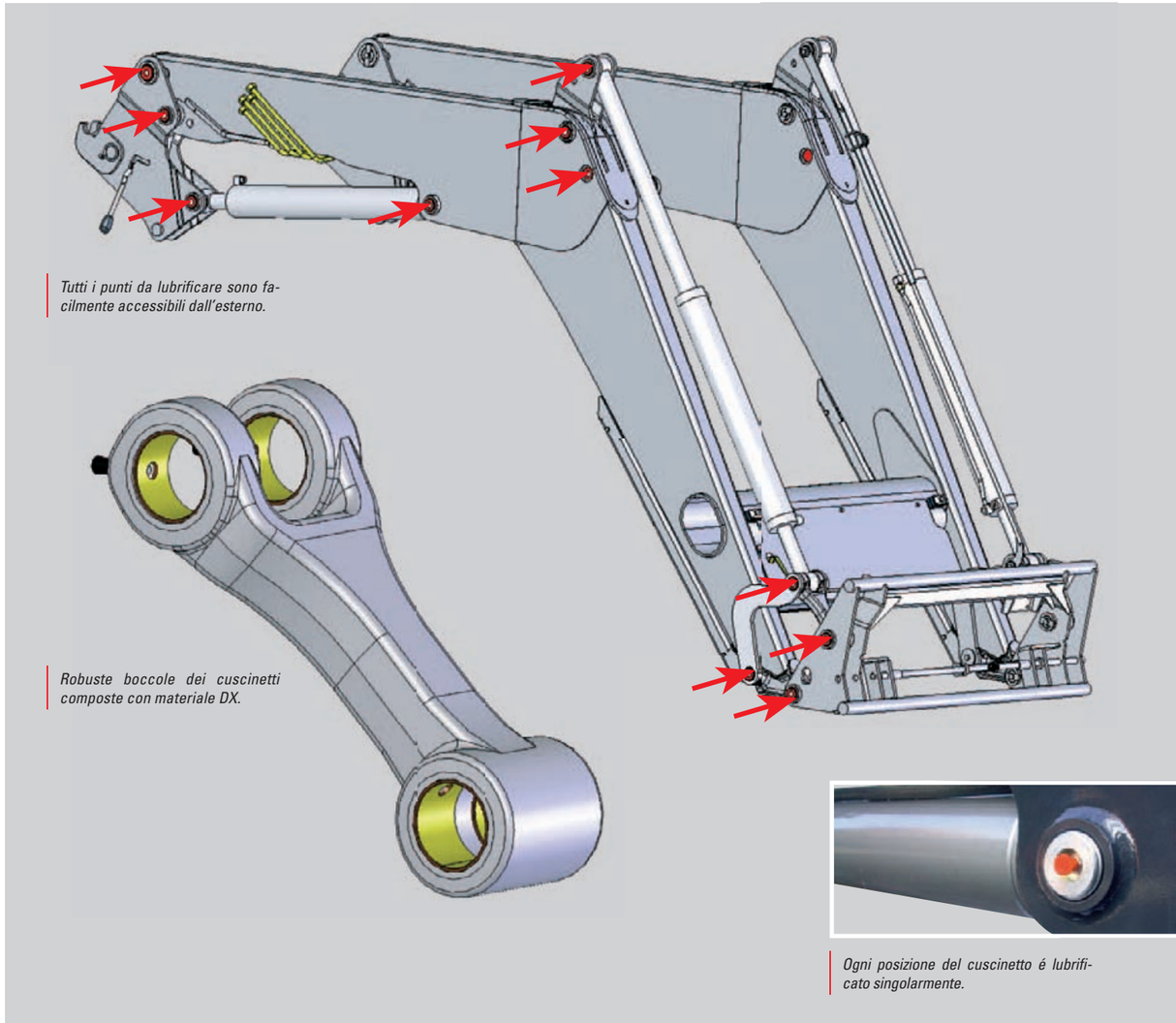

Tutti i punti da lubrificare sono facilmente accessibili dall'esterno.

Robuste boccole dei cuscinetti composte con materiale DX.

Ogni posizione del cuscinetto é lubrificato singolarmente.

Prima di decidere per un caricatore speciale, dai un occhio ipercritico ai cuscinetti. Noterai delle grosse differenze. Il caricatore STOLL FZ ti garantisce sicurezza in ogni situazione.

L'utilizzo ovunque di bulloni ø 40 mm, che solitamente, per motivi economici, vengo utilizzati solo in alcune parti, rinforza la struttura del caricatore. Perciò nei nuovi caricatori FZ serie 60/60.1 E 80.1 tutti i cuscinetti sono in ogni caso rafforzati da 22 mm di spessore e da boccole saldate – un'altra prova di alta qualità per i caricatori frontali STOLL.

Senza eccezione tutti i punti dei cuscinetti del caricatore FZ sono avvolti da boccole con composto DX.

Nel tempo trarrete benefici da queste soluzioni tecniche di qualità superiore, anche in condizioni di lungo e duro utilizzo.

CHI L' HA INVENTATO?

Il montaggio originale e il sistema d'attacco STOLL, che si è distinto da più di 25 anni.

"Con solo un trattore per tutti i lavori, e' spesso necessario disconnettere il caricatore frontale. Il sistema drive-in è veloce. E' necessario un solo minuto per attaccarlo. Ho un caricatore STOLL, da 15 anni, con questo sistema di aggancio-sgancio. Sono assolutamente convinto della sicurezza e solidita' di questo sistema. Il caricatore è attaccato saldamente anche dopo tutto questo tempo."

Il montaggio e smontaggio del caricatore frontale é sempre stata un punto di forza della STOLL. Già nella versione standard, la connessione idraulica del trattore al caricatore frontale era svolto da quattro prese di accoppiamento piatte. Le indicazioni colorate di ogni connessione ha eliminato qualsiasi confusione. La sistemazione dalla serie in fila ha ulteriormente semplificato le operazioni.

Una presa – tutti i tubi

La connessione idraulica HYDRO-FIX offre più convenienza. Con un solo movimento di mano si effettua e si toglie la connessione ai quattro connettori simultaneamente.

Se gli accessori terminali vengono cambiati spesso, la seconda connessione HYDRO-FIX per gli accessori consente un risparmiano di tempo, migliorano ancora la comodità del'operatore.

Aggancio caricatore

Il collaudato sistema di aggancio STOLL-Drive-In é stato adottato anche per la serie FZ/FS.

Sicurezza del caricatore

Questi nuovi caricatori forniscono tutto per rendere il lavoro più semplice e confortevole. Il caricatore è parcheggiato sui supporti in maniera sicura. Agganciare e smontare è intelligentemente effettuato senza dispendio di energie. I piedini di aggancio pieghevoli durante il lavoro vengono posizionati sotto i bracci.

Indicatore di posizione dell'accessorio terminale

Qualsiasi cosa che facilita e migliora il caricamento è stato implementato nel nuovo caricatore FZ. Le indicazioni di posizione per gli accessori terminali sono state riposizionate in modo da non disturbare la visibilita' durante il lavoro.

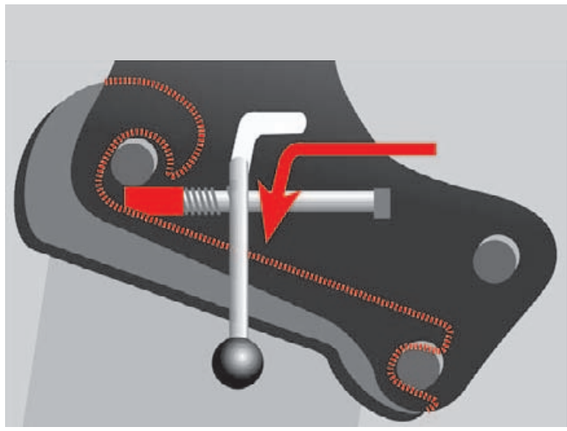

Con il sistema drive-in si blocca il caricatore con il semplice movimento di una mano.

Usando l'HYDRO-FIX, la linea di tubi idraulici viene connessa altrettanto semplicemente con un solo movimento.

Il gancio di accoppiamento, fulcro del sistema di aggancio, e' robusto e sicuro.

Il caricatore é velocemente attaccato e bloccato in poco più di un minuto – e il trattore trasformato in una macchina agricola da carico.

SICURO: CON IL DRIVE IN.

Il COMFORT-DRIVE della STOLL elimina noiose vibrazioni e oscillazioni durante il trasporto.

"Grazie al COMFORT-DRIVE, il trattore può essere guidato saldamente e facilmente su superfici difficili. Il che protegge la mia schiena, così come l'assale frontale del mio trattore."

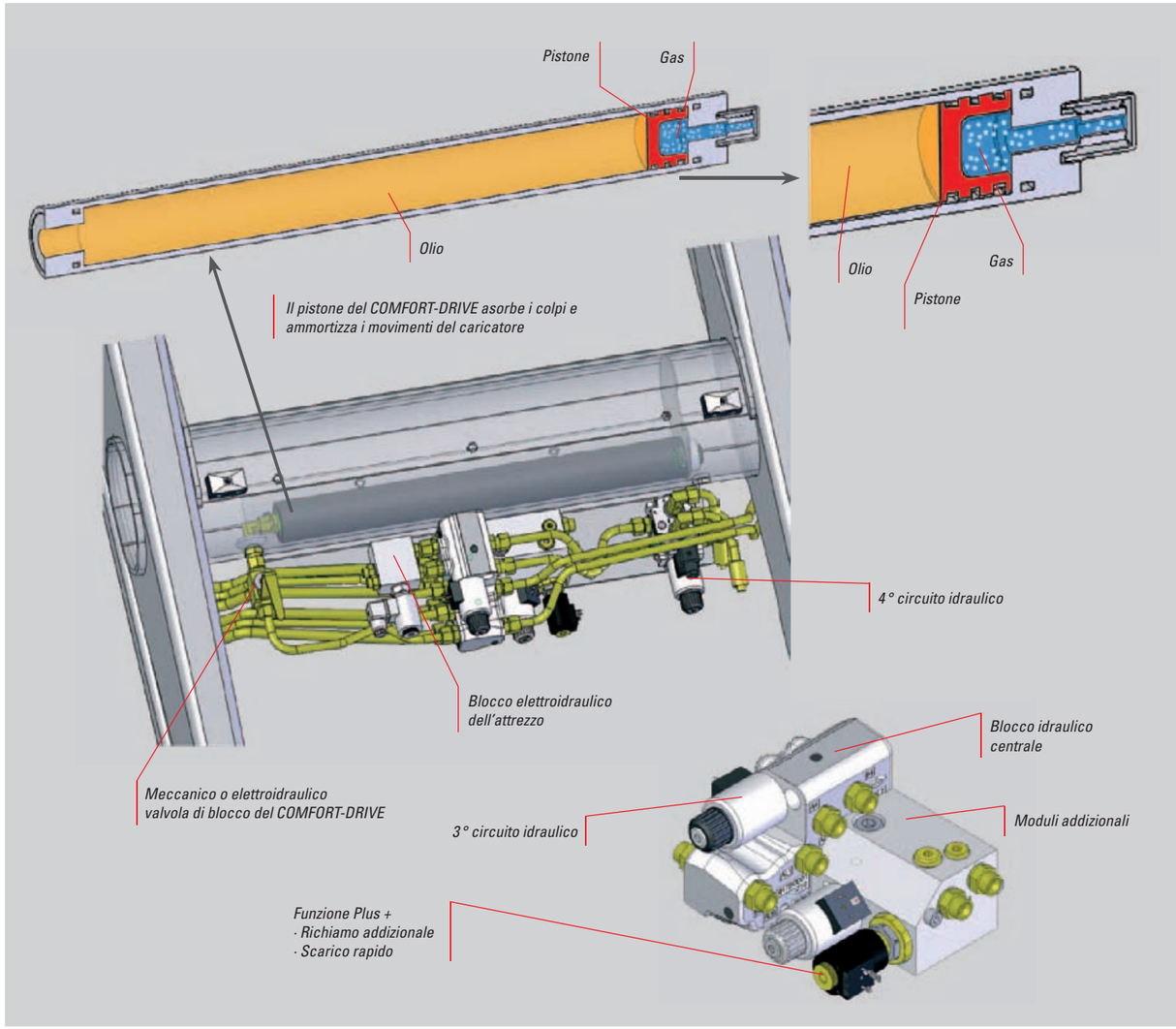

Ha tutto a che fare con l'idraulica

Il nuovo caricatore FZ è quasi tutto interamente ridisegnato o aggiornato nei dettagli.

Il risultato persuade

Il blocco idraulico centrale con i moduli addizionali é posizionato nel posto migliore dietro alla traversa in posizione sicura e non ingombrante.
L'intera idraulica è protetta da polvere e danneggiamenti da un rigido coperchio. Una valvola di pressione di sicurezza cha interviene a 210 bar, assicura I pistoni dell'attrezzo da sovraccarichi durante il lavoro.

Nuova soluzione per l'assorbimento delle vibrazioni

STOLL é uscita con una nuova soluzione a migliorare ulteriormente il sistema gia' collaudato ed efficace del Comfort drive. Gli accumulatori a membrana sono stati sostituiti da pistomi accumulatori praticamente indistruttibili. Questi sono integrati all'interno della traversa. Questi nuovi pistoni hanno una capacita' di circa un litro e riescono ad ammortizzare gia' a piccolo carichi. E' possibile eventualmente cambiare la taratura del pistone, in officine specializzate, per fargli variare la capacita' di assorbimento. Il sistema e' predisposto poi per la terza funzione idraulica.

DI PIÙ NELLA PALA.

Le funzioni PLUS del caricatore fronrale FZ: no perdite durante il carico, scarico veloce, sollevamento e simultaneo scarico. La funzione Return-to-level riporta la pala a terra premendo un tasto.

La funzione addizionale di richiamo maggiorato di 24° gradi – nessun altro caricatore meccanico auto livellante può farlo!

Uno svantaggio di tutti i caricatori meccanici autolivellanti era, fino ad oggi, l'autolivellamento che non poteva essere disattivato durante il carico del cucchiaio. Con conseguenti perdite dal carico e insufficiente riempimento del cucchiaio. Grazie alla nuova tecnologia FZ questo problema e' stato superato. La benna offre un inclinazione di 45° a terra. L'eccezionalita' dei nuovi caricatori STOLL e' che rimane un margine di manovra di 63 mm al cilindro dell'attrezzo che puo' essere utilizzato durante il sollevamento.

Scarico rapido dell'attrezzo

Per di più la versione "+" fornicse una funzione per lo scarico rapido della benna per gravita'. In più è possibile una funzione combinata di sollevamento della benna e simultaneo rovesciamento.

Nuova funzione Return-to-level

Dopo lo svuotamento, con la pressione di un bottone, la pala ritorna automaticamente a terra mentre si abbassa. Il che semplifica il lavoro all'operatore durante l'esecuzione prolungata di lavori di carico.

In pratica: una pala carica rimane carica anche durante il sollevamento, grazie alla funzione di richiamo.

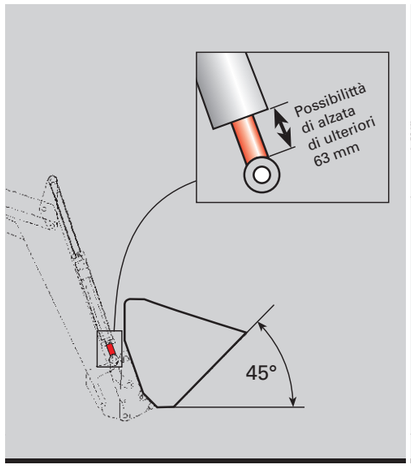

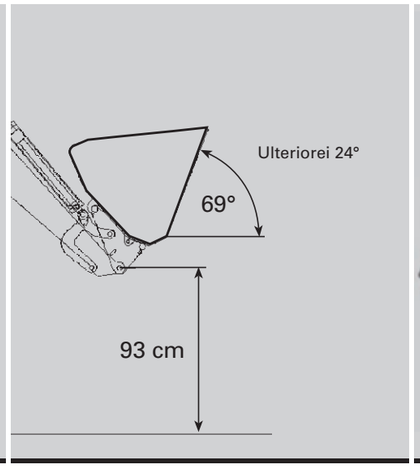

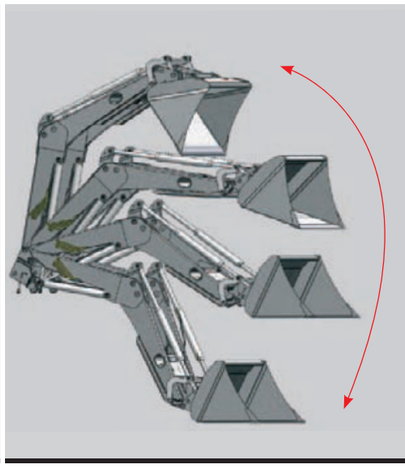

Il sistema é tanto ingegnoso quanto semplice. Dopo il sollevamento, la pala può essere inclinata di ulteriori 24° durante il sollevamento. Il materiale caricato rimane nella pala.

Dopo lo scarico, pressando il bottone, la pala ritorna a terra: e' la nuova funzione Return-to-level.

CAMBIO DI ATTREZZI IN UN LAMPO.

Una vasta gamma di attrezzi standard montati e telaio a sgancio rapido.

Cambiare gli attrezzi in meno di 30 secondi.

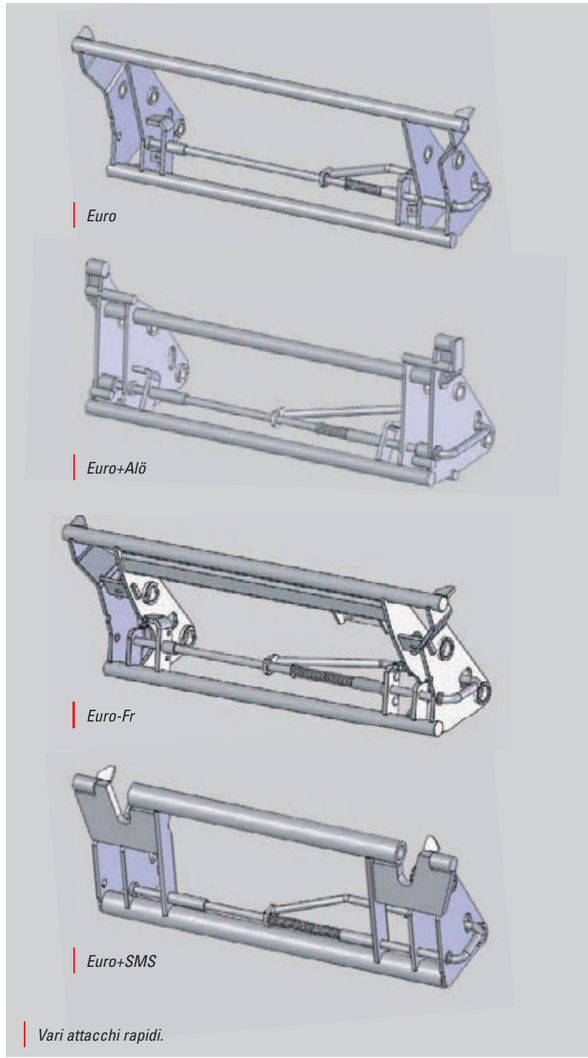

Euro

Euro+Alö

Euro-Fr

Euro+SMS

Vari attacchi rapidi.

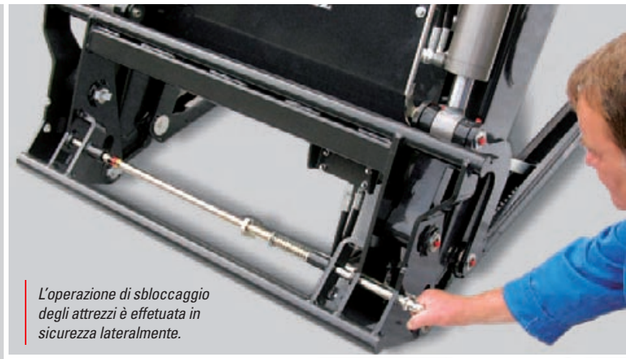

L'operazione di sbloccaggio degli attrezzi è effetuata in sicurezza lateralmente.

Per l'accoppiamento porta i bracci in prossimita' dell'attrezzo…..

… il bloccaggio si effettua automaticamente richi-amando l'attrezzo.

Il blocco elettro-idraulico dell'attrezzo é disponibile su richiesta.

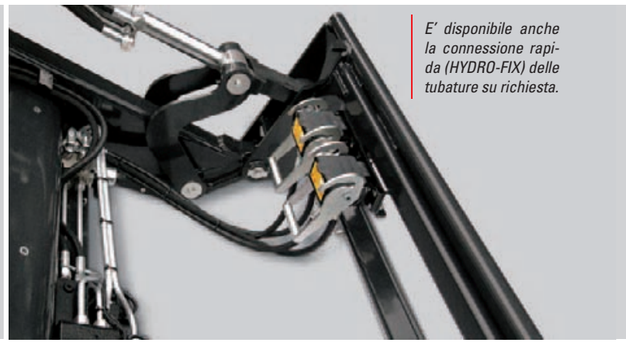

E' disponibile anche la connessione rapi-da (HYDRO-FIX) delle tubature su richiesta.

Telaio Euro a sgancio rapido

Il telaio a sgancio rapido é una invenzione STOLL e presenta un rapporto rigido e sicuro tra braccio di sollevamento e attrezzo. Con un solo movimento di una mano entrambi i perni di bloccaggio si allentano e rilasciano l'attrezzo.

Il telaio di rilascio rapido dell'attrezzo in conformità con ISO/FDIS 23206 é compatibile con tutti gli attacchi EURO con alberi ø 40 mm e bulloni ø 20 mm.

Il dispositivo di sgancio dell'attrezzo si manovra dall'esterno in posizione sicura per l'operatore.

MONOLEVE.

STOLL ha la giusta monoleva di controllo per ogni trattore.

La leva di controllo classica ed ergonomica controllata da due cavi Bowden, é installata nella cabina del trattore nel punto più comodo da raggiungere.

Utilizzando il joystick ECO-Pro 3, le funzioni del caricatore sono controllate elettricamente, perciò semplici e armoniose.

Il joystick con 3 pulsanti per quei trattori gia' dotati di una propria monoleva. L'installazione è effettuata nella posizione indicata dal costruttore del trattore.

UN STOLL SARÀ ADATTATO AD OGNI TRATTORE.

I disegnatori della Stoll hanno creato 450 soluzioni di montaggio diverse.

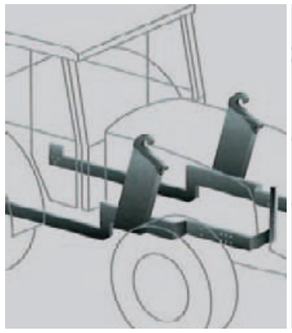

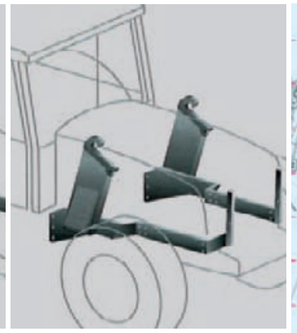

Sempre soluzioni individuali di aggancio in dipedenza del tipo di trattore. Possibile l'aggancio all'assale posteriore.

Per tutti i trattori un telaio di aggancio personalizzato.

Gli ingegneri della STOLL disegnano attacchi adattabili a tutti i tipi di trattori convenzionali. Questa individualità assicura sicurezza ed un corretto aggancio del caricatore su qualsiasi trattore.

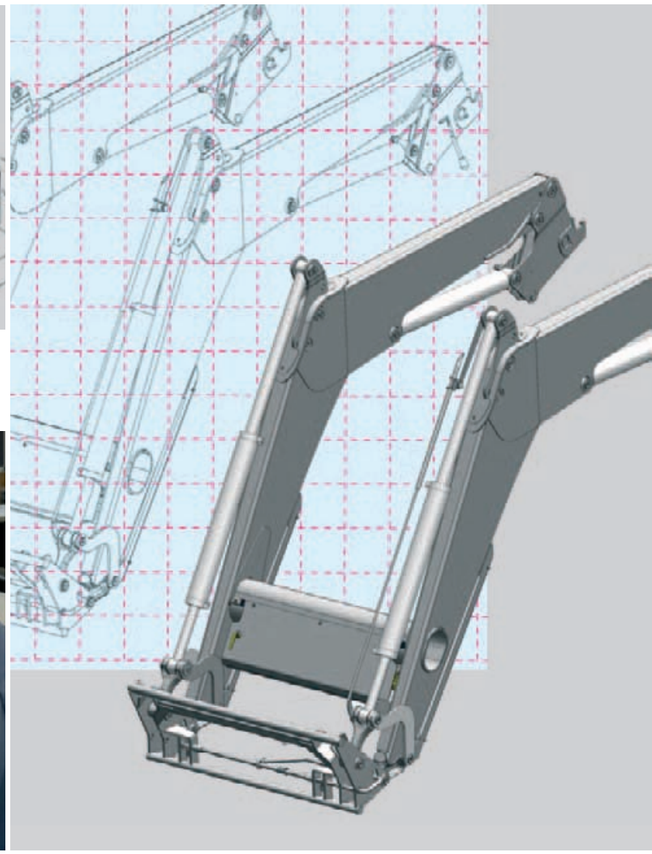

I bracci sono disponibili in due larghezze – per cofani stretti e larghi.

La posizione dei bracci consente un agevole accesso al filtro dell'aria.

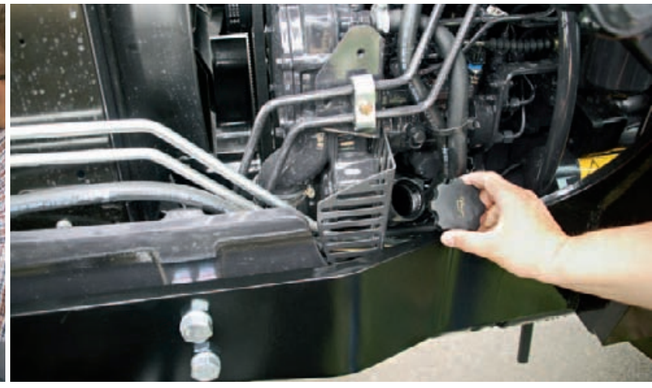

I punti di manutenzione quotidiana del trattore sono sempre accessibili – anche con il caricatore frontale attaccato.

DATI TECNICI.

FS/FZ ProfiLine	Size		10		20		30 • 30.1		40 • 40.1		50 • 50.1	60 • 60.1	80.1
	Type		FS	FZ • FZ+	FS	FZ • FZ+	FS	FZ • FZ+	FS	FZ • FZ+	FZ • FZ+	FZ • FZ+	FZ • FZ+
Adatto per trattori		kW	50-75		50-80		65-90		65-105		90-130	110-170	130-220
Con Potenza kW/PS		PS	70-100		70-110		90-120		90-140		120-180	150-230	180-300
Capacità della pompa		l/min.	50				60				70		
Tempo di sollevamento		sec	4.8		5.9		4.9		5.7		5.5	6.2	7
Imclinazione della benna		sec	0.6	1.3	0.8	1.3	0.7	1.1	0.7	1.2	1.3	1.3	1.4
Scarico della benna		sec	2.2	2.2	2.6	2.2	2.5	1.9	2.5	2.1	2.1	2.1	2.3
Scarico veloce della benna		sec	0.8	-	0.8	-	0.8	-	0.8	-	-	-	-
Peso del caricatore frontale senza attrezzo		kg	420	465	425	475	470	540	480	550	680	790	850

Equipaggiamenti FZ/FS Profi Line	Caricatore FZ	Funzione Plus per FZ	Caricatore FZ Niveau-Automatic	Caricatore FS
Equipaggiamento standard				
Caricatore fatto in fine grana d'acciao	•	•	•	•
Z-Kinematik, tubi idraulici all'interno dei bracci	•	•	•	–
Tubi idraulici protetti, ma di facile accesso	•	•	•	•
Cilindri a doppio effetto	•	•	•	•
Cilindri di alzata e controllo benna sincronizzati	•	•	•	•
Indicatore di livello	•	•	•	•
Boccole in materiale DX per tutti i punti di snodo	•	•	•	•
Blocco automatico dell'attrezzo	•	•	•	•
Accessori opzionali				
Blocco elettroidraulico dell'attrezzo	•	•	•	•
Accoppiamento rapido dei tubi HYDRO-FIX	•	•	•	•
3° e 4° funzione idraulica	•	•	•	•
Monoleva con cavi Bowden	•	•	•	•
Monoleva elettroidraulica proporzionale	•	•	•	•
Monoleva Eco Pro	•	•	•	•
COMFROT-DRIVE (a controllo elettrico)	•	•	•	•
Funzione elettrica di richiamo addizionale	–	•	–	–
Scarico rapido degli attrezzi	–	•	•	–
Controllo sincronizzato dell'alzata e dello scarico	–	•	•	–
Valvola scarico rapido	–	–	–	•
Funzione "Return-to-level"	–	–	•	–

Caricatore FZ

Caricatore FS

Le illustrazioni e i dati sono indicative, ci riserviamo il diritto di variazioni senza preavviso.

DATI TECNICI.

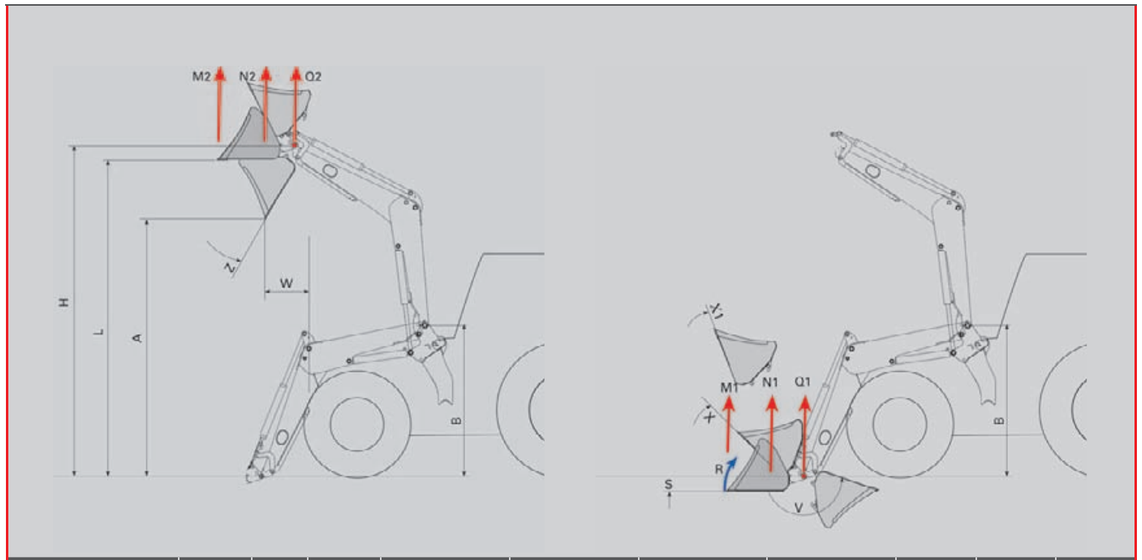

FS/FZ ProfiLine		Size		10		20		30 • 30.1		40 • 40.1		50 • 50.1	60 • 60.1	80.1
		Type		FS	FZ • FZ+	FS	FZ • FZ+	FS	FZ • FZ+	FS	FZ • FZ+	FZ • FZ+	FZ • FZ+	FZ • FZ+
Capacità di carico allo snodo	basso alto	*Q1* *Q2*	daN daN	2,020 1,510		2,490 1,860		2,260 1,730		2,590 1,990		2,750 2,240	2,880 2,470	3,020 2,590
Capacità di carico (benna) 300 mm allo snodo	basso alto	*N1* *N2*	daN daN	1,720 1,260	2,020 1,510	2,130 1,560	2,490 1,860	1,950 1,470	2,260 1,730	2,240 1,690	2,590 1,990	2,750 2,240	2,880 2,470	3,020 2,590
Capacità di carico (benna) 900 mm allo snodo	basso alto	*M1* *M2*	daN daN	1,330 960	2,020 1,510	1,640 1,180	2,260 1,730	1,540 1,130	2,260 1,730	1,770 1,300	2,590 1,990	2,750 2,240	2,880 2,470	3,020 2,590
Forza di aperture a 900 mm davanti allo snodo		*R*	daN	1,680	2,550	2,130	2,550	2,340	2,550	2,340	2,800	3,330	3,310	3,580
Massima altezza dello snodo		*H*	mm	3,740				4,070				4,260	4,250	4,550
Altezza di carico (H-210)		*L*	mm	3,530				3,860				4,050	4,250	4,550
Altezza di scarico		*A*	mm	2,690				3,010				3,210	3,410	3,700
Larghezza di scarico		*W*	mm	700				785				785	800	840
Profondita' di scavo		*S*	mm	210				210				210		
Altezza del perno di aggancio		*B*	mm	1,780				1,930				1,930	2,030	2,170
Angolo di carico	basso	*X*	° gradi	46				46				46		
	Richiamo benna	*X1*	° gradi	-	65	-	65	-	68	-	68	68	69	69
Angolo di scarico	basso	*V*		154	93	154	93	154	103	154	103	103	150	154
	alto	*Z*		59				59				59		

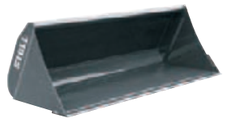

Abbiamo anche un vasto parco di accessori terminali.

STOLL

Gli specialisti dei caricatori.

SAVE SPA
Viale delle Industrie 60/62 | 20041 Agrate Brianza MI
Tel.: +39 039/65 21 00 | Fax: +39 039/6 88 11 81

Il tuo concessionario Stoll:

P 1514-IT-06.10-3500870
Printed in Germany – Imprimé en Allemagne
www.trio-b.com – STLL101-074